TITAN®

™

IMPACT 1640
WYSOKOCIŚNIENIOWY AGREGAT NATRYSKOWY AIRLESS

- PL - Instrukcja obsługi

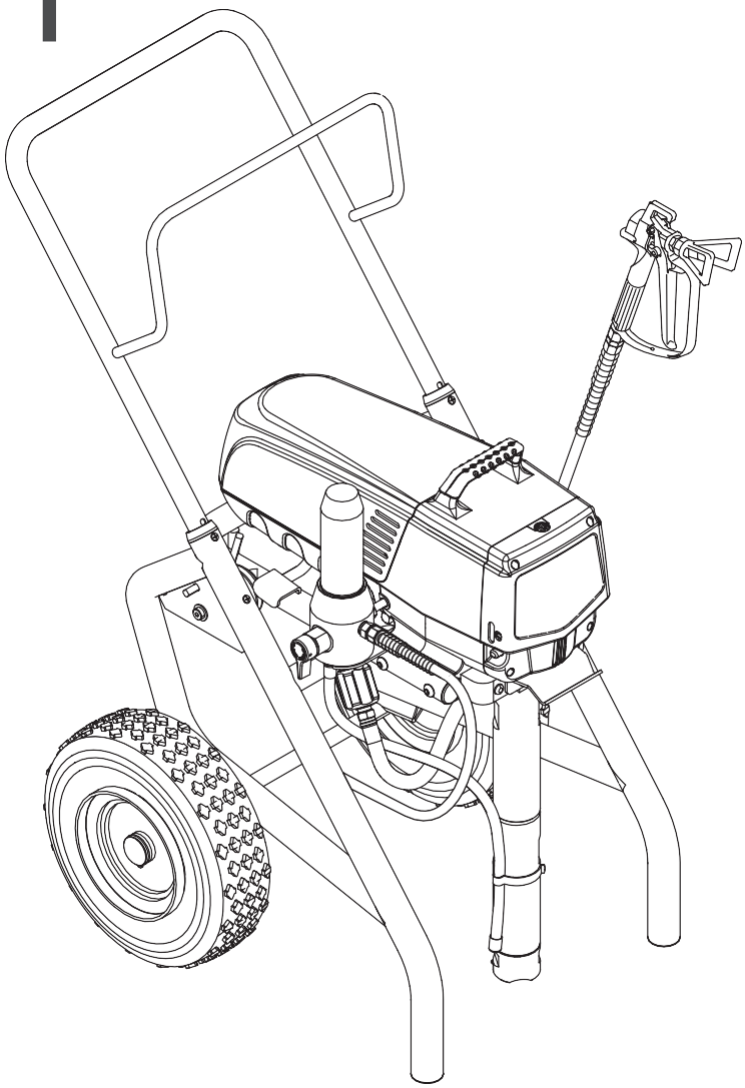

Spis treści

1. Zasady bezpiecznego użytkowania agregatów w systemie natrysku AIRLESS.....1
1.1 Wskazówki do uziemienia. 4

2. Przegląd zastosowania. 4
2.1 Obszary zastosowania.....4
2.2 Stosowane materiały natryskowe.....4

3. Opis urządzenia 4
3.1. Opis systemu AIRLESS.....4
3.2. Funkcje urządzenia 5
3.3 Opis do rys. poglądowego Impact 1640 5
3.4 Rys. poglądowy Impact 1640 5
3.5 Dane techniczne Impact 1640 5
3.6 Transport.....5
3.7 Transport samochodowy. 6
3.8 Przygotowanie do natrysku materiałów malarskich.....6
3.9. Przygotowanie do natrysku szpachli.....6

4. Uruchomienie.....6
4.1 Wąż wysokociśnieniowy, pistolet i olej smarujący. 6
4.2 Wskaźniki układu sterowania.....7
4.3 Ustawienia regulatora ciśnienia. 7
4.4 Przyłączenie do zasilania.....8
4.5 Rozkonserwowanie przed pierwszym użyciem.....8
4.6 Uruchomienie urządzenia z materiałem natryskowym. 8
4.7 System elektronicznej kontroli natrysku DESC. 8

5. Technika natrysku. 11

6. Użytkowanie węży wysokociśnieniowych.....12
6.1 Wąż wysokociśnieniowy.....12

7. Przerwa w pracy. 12

8. Czyszczenie urządzenia (wyłączenie z pracy). 12
8.1 Czyszczenie urządzenia z zewnątrz. 12
8.2 Czyszczenie filtra wysokiego ciśnienia. 12
8.3 Czyszczenie pistoletu AIRLESS.....13
8.4 Czyszczenie sita układu ssącego.....13

9. Pomoc przy zakłóceniach.....13

10. Obsługa.....15
10.1 Obsługa ogólna.....15
10.2 Wąż wysokociśnieniowy.....15

11. Naprawa urządzenia. 15
11.1 Zawór odciążający.....15
11.2 Zawór ssący i wylotowy.....15
11.3 Uszczelniacze.....16
11.4 Schemat połączeń Impact 1640 17

12. Suplement.....17
12.1.Wybór dysz.....17
12.2. Obsługa i czyszczenie dysz AIRLESS z węglików spiekanych.18
12.3 Akcesoria do pistoletu. 18
12.4. Tabela dysz Airless.....18
12.5 System grzewczy TempSpray.....19
12.6 Zestawy czyszczące. 19

ISTOTNE INFORMACJE DOTYCZĄCE ODPOWIEDZIALNOŚCI ZA PRODUKT.....24

WSKAZÓWKI UTYLIZACJI. 24

GWARANCJA 24

DEKLARACJA ZGODNOŚCI UE.....26

PL

OSTRZEŻENIE
Uwaga: urządzenia typu AIRLESS sprężają materiał natryskowy do bardzo wysokich ciśnień. Niebezpieczeństwo zranienia poprzez iniekcję.

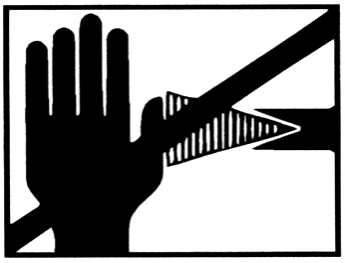

Niebezpieczeństwo
Nie wkładać palców, ręki lub innej części ciała w obręb strumienia natryskowego.
Nie kierować strumienia natryskowego na siebie, inne osoby lub zwierzęta, gdyż może to spowodować znaczne obrażenia.
Nie używać pistoletu bez ochronnika zabezpieczającego przed przypadkowym włożeniem ręki w pobliże otworu dyszy pistoletu!
W przypadku uszkodzenia skóry strumieniem materiału natryskowego lub rozpuszczalnika natychmiast odwieźć osobę poszkodowaną do lekarza celem udzielenia jej fachowej pomocy medycznej. Poinformować lekarza o rodzaju stosowanego materiału natryskowego lub rozpuszczalnika.

Przed każdym uruchomieniem należy przestrzegać następujących zasad:
1. Sprzęt niesprawny nie może być używany.
2. Zabezpieczyć pistolet dźwignią przed przypadkowym naciśnięciem języka spustowego.
3. Podłączyć skuteczne uziemienie.
4. Sprawdzić dopuszczalne ciśnienie pracy dla węży, pistoletu i innego osprzętu.
5. Sprawdzić wszystkie połączenia na szczelność.

Ściśle przestrzegać wskazówek dotyczących regularnego czyszczenia i konserwacji urządzenia.

Przed rozpoczęciem pracy i przed każdą przerwą w pracy przestrzegać poniższych zasad:
1. Odciążyć z ciśnienia wąż i pistolet.
2. Zabezpieczyć pistolet, przesuwając dźwignię w pozycję uniemożliwiającą naciśnięcie języka spustowego pistoletu.
3. Wyłączyć agregat.

PRZESTRZEGAJ PRZEPISÓW BEZPIECZEŃSTWA!

1. Zasady bezpiecznego użytkowania agregatów w systemie natrysku AIRLESS

Niniejsza instrukcja obsługi zawiera informacje, do których musi się stosować użytkownik urządzenia. Szczególnie należy stosować się do wskazówek zawartych w akapitach oznaczonych specjalnymi symbolami.

Ten symbol oznacza potencjalne niebezpieczeństwo mogące doprowadzić do śmierci lub ciężkich urazów ciała. Obok tego symbolu znajdują się szczególnie ważne wskazówki bezpieczeństwa.

Ten symbol oznacza potencjalne niebezpieczeństwo dla użytkownika lub urządzenia.
Pod tym symbolem znajdują się ważne wskazówki pozwalające uniknąć niebezpieczeństwa dla obsługi i urządzenia.

Symbol niebezpieczeństwa oznaczający specyficzne niebezpieczeństwo mogące wystąpić przy wykonywaniu zadania. Przestrzegać bezwarunkowo wskazówek bezpieczeństwa.

Wskazówki zawierające ważne informacje, których bezwzględnie należy przestrzegać.

Niebezpieczeństwo obrażenia spowodowane przez strumień natryskowy. Ciecze będące pod ciśnieniem wytwarzanym przez ten agregat mogą przy nieostrożnym obchodzeniu się spowodować iniekcję do ciała i w konsekwencji doprowadzić do obrażeń mogących się skończyć amputacją części ciała.

Obrażenia poprzez iniekcję cieczy do ciała obsługującego przy nieostrożnym obchodzeniu się z agregatem. W konsekwencji doprowadzić mogą do amputacji części ciała. Koniecznie zasięgnąć porady lekarza. Maksymalne ciśnienie pracy agregatu na dyszy pistoletu osiąga wartość 221 barów (22,1 MPa).

Wskazówki bezpieczeństwa:

· Nie kierować strumienia natryskowego w kierunku osób.

· Nie wkładać ręki lub innej części ciała w strumień natryskowy. Nie tamować nieszczelności węża palcami.
· Nie zakrywać dyszy natryskowej palcem lub ręką. Rękawice ochronne nie są zabezpieczeniem przed iniekcją materiału natryskowego.

0 bar

· Przed każdymi pracami obsługowymi przy urządzeniu, wymianie dysz, czyszczeniu zawsze zaryglować pistolet, wyłączyć pompę i odciążyć układ z ciśnienia. Po wyłączeniu silnika agregat dalej jest pod ciśnieniem. Odciążyć układ z ciśnienia przy pomocy zaworu odciążającego.

· Zawsze przed prowadzeniem prac malarskich założyć do pistoletu dyszę.
Stosować osłonę dyszy natryskowej w którą wyposażona jest obsada dyszy.

· Nie używać pistoletu bez sprawnego spustu lub rygla zabezpieczającego.
· Dyszę wyjmować z obsady tylko po odciążeniu układu z ciśnienia roboczego.

· Nieszczelności węży mogą pojawić się przy ich załamywaniu, zaginaniu, przecięciu lub innym niewłaściwym użyciu. Przez te nieszczelności może dojść do iniekcji farby do ciała obsługującego. Sprawdzać węże przed ich użyciem.
· Wszystkie stosowane akcesoria i inny osprzęt musi odpowiadać maksymalnemu ciśnieniu pracy urządzenia. W szczególności są to dysze, pistolety, węże materiałowe oraz przedłużki dysz.

Wskazówki dla lekarza: Obrażenia spowodowane przez iniekcje farby są szczególnie traumatyczne. Należy możliwie jak najszybciej na nie zareagować. Brak reakcji w pierwszej chwili prowadzi do zatrucia toksycznymi składnikami materiału.
Toksyczność farb i lakierów odgrywa pierwszorzędną role w przypadku ich iniekcji i dostaniu się do krwioobiegu. Sensowna jest konsultacja z chirurgiem ortopedą lub chirurgiem plastycznym.

Niebezpieczeństwo: zagrożenie wybuchem lub pożarem. Materiały malarskie zawierają rozpuszczalniki, które mogą ulec zapłonowi lub eksplozji. Takie zdarzenia mogą prowadzić do obrażeń ciała lub uszkodzenia urządzenia.

Wskazówki bezpieczeństwa:
· Dzięki dobrej wentylacji miejsca pracy nie dochodzi do gromadzenia się niebezpiecznych oparów i gazów.

· W obszarze pracy urządzenia nie używać otwartego ognia, urządzeń elektrycznych bez zabezpieczeń Ex. Unikać możliwości zaiskrzenia przez załączanie sprzętu do gniazdka. Stosować zabezpieczenia ochronne.

· Agregat myć pod niskim ciśnieniem, przy wyjętej dyszy z pistoletu wykorzystując osobny zbiornik na odpady. Zbiornik na odpady dobrze uziemić w celu uniknięcia przeskoku iskry. Pistolet oprzeć pewnie o brzeg zbiornika i myć tryskając na jego ścianki.
· Tworzywa sztuczne łatwo ulegają naładowaniu elektrostatycznemu. Nie stosować folii do zabezpieczania miejsca pracy. Przy pracy z łatwopalnymi materiałami nie stosować tworzyw sztucznych do wykładania i zabezpieczania posadzek, ścian czy detali.

· Nie palić w miejscu pracy.

· W obrębie miejsca pracy powinny znajdować się sprawne gaśnice.

· Agregat powinien znajdować się w odległości ok. 6 m (20 kroków) od ściany natryskowej, w dobrze wentylowanym pomieszczeniu. W przypadku konieczności stosować węże przedłużające. Łatwopalne opary są dużo cięższe od powietrza. Zatem szczególnie dobrze powinny być wentylowane przestrzenie nad podłogą. Pompa zawiera części mogące wywołać łuk świetlny, który z kolei może być źródłem zapłonu oparów.

PE

· Należy bezwzględnie uziemić wszystkie elementy w obrębie miejsca pracy, szczególnie malowane detale i agregat w celu uniknięcia

przeskoku iskry.
· Używać tylko przewodzących lub uziemionych przewodów materiałowych. Pistolet jest uziemiany przez przyłącze węża.
· Gniazdka przyłączeniowe zasilania elektrycznego powinny być wyposażone w system zabezpieczający.
· Kategorycznie uziemić agregat natryskowy. Stosować zielono-żółty przewód o odpowiednim przekroju wykorzystując przyłącza uziemienia zakładowego. W skrajnym wypadku można wykorzystać metalowe części mające kontakt z ziemią.

· Przestrzegać wskazówek bezpieczeństwa od dostawców farb i lakierów.
Zapoznać się z kartami technicznymi stosowanych materiałów i ich kartami bezpieczeństwa.
· Nie używać materiałów o temperaturze zapłonu poniżej 21 st. C. Punkt zapłonu to temperatura poniżej, której wytwarza się bardzo dużo lotnych substancji mogących być przyczyną zapłonu lub wybuchu.
· Mycie urządzenia powinno odbywać się przy możliwie nisko ustawionym ciśnieniu pracy.

Niebezpieczeństwo: Zagrożenie wybuchem w przypadku użycia niekompatybilnych materiałów. Użycie niekompatybilnych materiałów może doprowadzić do wypadku uszkodzenia ciała lub zniszczenia urządzenia.

Wskazówki bezpieczeństwa:
· Nie używać materiałów zawierających chlor lub chlorowcopochodne.
· Nie używać jako rozpuszczalników wodorozcieńczalnych związków węgla takich jak chlorek metylenu lub 1,1,1-trójchloroetylen. Takie substancje reagują z aluminium tworząc związki wybuchowe. W przypadku jakichkolwiek wątpliwości związanych z używanym materiałem zasięgnąć opinii jego dostawcy lub producenta.

Niebezpieczeństwo:
Ogólnie - można doprowadzić do wypadku uszkodzenia ciała lub zniszczenia urządzenia.
· Przed przystąpieniem do pracy przestudiować związane ze sprawą instrukcje obsługi i wskazówki bezpieczeństwa.
· Przestrzegać krajowych i lokalnych przepisów ochrony przeciwpożarowej i BHP.
· Przy naciskaniu spustu pistoletu kierować go w bezpieczne miejsce. Siła strumienia farby jest szczególnie duża przy usuniętej dyszy i dużym ciśnieniu pracy agregatu. Przy myciu urządzenia z usuniętą z pistoletu dyszą należy ustawić możliwie niskie ciśnienie
pracy.

· Używać tylko oryginalnych części zamiennych i akcesoriów. Używanie części nieodpowiadających wymogom technicznym powoduje odpowiedzialność użytkownika za
ewentualne wypadki i uszkodzenia. Tak samo dotyczy to przypadków nie
przestrzegania zaleceń zawartych w instrukcji obsługi.

· Przed każdym użyciem skontrolować węże farby czy nie mają uszkodzeń powodujących przecieki. Sprawdzać połączenia. W przypadku stwierdzenia uszkodzeń wymieniać węże lub inne części na nowe. Nie naprawiać węży farby.
Wymiany części dokonywać na oryginalne lub technicznie im odpowiadające.

· Zwracać uwagę na takie prowadzenie przewodów zasilających, węży farby i powietrza aby zminimalizować niebezpieczeństwo poślizgnięcia, potknięcia lub innego wypadku.
· Dla uniknięcia poślizgnięcia się należy natychmiast czyścić wszelkie ślady farby, rozlania i miejsca nią zabrudzone.

· Zawsze przestrzegać zaleceń dostawcy bezpiecznego obchodzenia się z materiałami malarskimi, farbami i rozpuszczalnikami.

· Tego urządzenia nie należy używać w zakładach w których występuje zagrożenie wybuchowe.

· Przed przystąpienie do pracy z urządzeniem należy najpierw włożyć wtyczkę do gniazdka (dotyczy tylko urządzeń zasilanych prądem elektrycznym).
· Używać tylko wtyczek i gniazdek z zabezpieczeniem dla uniknięcia przypadkowego wyłączenia lub załączenia urządzenia.

· Używać środków ochrony słuchu. Urządzenie wytwarza hałas o natężeniu 85dB(A).

· Nie włączać urządzenia bez potrzeby. W pobliżu urządzenia nie powinny przebywać dzieci i osoby postronne nie mające związku z malowaniem.
· Nie przenosić lub nie przesuwać pracującego urządzenia.
· Nie prowadzić natrysku na zewnątrz przy wietrznej pogodzie.

Niebezpieczeństwo: Niebezpieczne opary – Farby, lakiery i rozpuszczalniki i inne materiały przy kontakcie z ciałem człowieka mogą doprowadzić do zagrożenia zdrowia. Z kolei opary mające zwykle przykre zapachy, mogą doprowadzić do omdleń i zatruć.

Wskazówki bezpieczeństwa:

· Przy pracy z materiałami lotnymi (niebezpieczne opary) należy używać masek ochronnych lub innych zabezpieczeń górnych dróg oddechowych.
Stosować się do zaleceń dostawców środków ochrony dróg oddechowych.

· Używać okularów ochronnych.

· Używać odzieży ochronnej zgodnej z zaleceniami dostawców materiałów malarskich.

1.1 Wskazówki do uziemienia.

Urządzenia elektryczne muszą być uziemione. Przy spięciu elektrycznym uziemienie redukuje niebezpieczeństwo związane z wyładowaniem elektrycznym przy przepływie prądu o dużym natężeniu. Urządzenie jest wyposażone w przewód zasilający z wtyczką. Osobno znajduje się przewód uziemiający, a urządzenie ma zacisk do jego przyłączenia. Wtyczka może współpracować tylko z odpowiednio chronionym gniazdkiem zasilającym.

Niebezpieczeństwo: Przy niewłaściwym przyłączeniu do gniazdka zasilającego istnieje ryzyko wyładowania elektrycznego. Przy wymianie lub naprawach przewodu, wtyczki nigdy nie przyłączyć zielono-żółtego przewodu uziemiającego do zacisku fazowego, prądowego. żyła w kolorze zielono-żółtym jest przewodem uziemiającym. Musi być połączona z zaciskiem ochronnym w gniazdku.
W przypadku jakichkolwiek wątpliwości związanych z uziemieniem, podłączeniem elektrycznym urządzenia - skonsultować się z osobą posiadającą uprawnienia elektryczne lub przeszkoloną w tym zakresie. O ile gniazdko zasilające nie jest dopasowane do wtyczki urządzenia należy wykonać przyłącze z pomocą wykwalifikowanego personelu.

2. Przegląd zastosowania.

2.1 Obszary zastosowania.

Obszary zastosowań urządzenia:
gruntowanie i malowanie nawierzchniowe dużych powierzchni, impregnacja, prace izolacyjne, lakierowanie podłóg, prace fasadowe – renowacja i ocieplenia, roboty antykorozyjne, powłoki dachowe, uszczelnianie dachów, prace renowacyjne.
Przykłady malowanych obiektów:
hale przemysłowe i magazynowe, budynki gospodarcze, chłodnie, dachy i oczyszczalnie ścieków.
Ogólnie do wszelkich budowlanych prac ochronnych o ile dostępny jest na budowie prąd elektryczny.

2.2 Stosowane materiały natryskowe.

Materiały do natrysku agregatem Impact 1640

Należy zwracać uwagę na jakość natrysku AIRLESS przy stosowaniu różnych ochronnych materiałów malarskich.
Wodorozcieńczalne i rozpuszczalnikowe lakiery i farby, materiały dwukomponentowe 2K, dyspersje i farby lateksowe.
W przypadku chęci stosowania innych materiałów prosimy o
kontakt z naszym przedstawicielem lub serwisem.

Filtracja.

Filtracja materiału malarskiego odbywa przez filtr układu ssącego i filtr paluszkowy w pistolecie. Przed użyciem farbę lub lakier należy dobrze wymieszać.

Uwaga:
Przy mieszaniu mieszadłami mechanicznymi zwrócić uwagę, aby nie wprowadzić do farby pęcherzyków powietrza. Pęcherzyki powietrza przeszkadzają w natrysku i mogą prowadzić do przerw w pracy lub wad powłoki lakierniczej.

Lepkość.
Przy pomocy tego urządzenia możliwe jest natryskiwanie materiałów malarskich o lepkościach do 30 000 mPas. O ile nie można zassać wysokolepkiego materiału należy go rozcieńczyć zgodnie z zaleceniami dostawcy.

Materiały dwukomponentowe 2K.
Przy tych materiałach bardzo ważny jest czas przydatności do użycia mieszanki dwóch składników. Przed upływem tego czasu agregat musi być starannie przepłukany i wymyty.

Materiały malarskie z ostrymi wypełniaczami.
Tego typu materiały mają niszczący wpływa na zawory, węże farby, pistolet i dysze. Dlatego też żywotność poszczególnych części mających z nimi kontakt ulega znacznemu skróceniu.

3. Opis urządzenia

3.1. Opis systemu AIRLESS

Podstawową zaletą metody AIRLESS jest możliwość nakładania grubych powłok farby na duże powierzchnie przy użyciu materiałów o wysokiej lepkości.
Pompa membranowa zasysa materiał natryskowy i podaje go pod ciśnieniem do dyszy zamontowanej w pistolecie. Przy ciśnieniu max. 221 barów (22,1 MPa) następuje dzięki dyszy rozpylenie materiału i możliwość jego natrysku na malowany detal. Tak wysokie ciśnienie pozwala na bardzo duże rozdrobnienie cząstek farby.
W tym systemie rozpylanie odbywa się bez udziału powietrza, stąd z angielskiego nazwa AIRLESS (wolny od powietrza).

Korzyści jakie przynosi ta metoda to dobre rozpylenie, znaczne zmniejszenie rozproszenia materiału w czasie natrysku i bardzo dobra jakość powłok: duża gładkość i brak efektu pęcherzenia. Kolejne zalety to duża szybkość pracy oraz prosta i wygodna obsługa.

3.2. Funkcje urządzenia

Dla lepszego zrozumienia funkcji urządzenia krótki opis budowy technicznej. TITAN Impact 1640 jest agregatem natryskowym wysokociśnieniowym napędzanym silnikiem elektrycznym. Napęd przenoszony jest na wałek napędowy przy pomocy kół i paska zębatego. Wałek napędowy porusza tłok pompy farby. Przy posuwisto-zwrotnych ruchach tłoka otwierają lub zamykają się zawory: ssący i wylotowy umożliwiając pompowanie farby. Materiał natryskowy uzyskuje w wężu wysokociśnieniowym odpowiednio duże ciśnienie i jest wytryskiwany przez dyszę pistoletu na malowany obiekt. Regulator ciśnienia reguluje ilość farby oraz ciśnienie natrysku na dyszy pistoletu.

3.3 Opis do rys. poglądowego Impact 1640

1. Pistolet natryskowy
2. Wąż wysokociśnieniowy
3. Otwór wlewowy oleju smarującego (olej przedłuża żywotność uszczelniaczy)
4. Wskaźnik oleju
5. Zaczep
6. Pokrętło dozowania oleju smarującego
7. Układ ssący
8. Wąż powrotu
9. Wózek jezdny
10. Zawór odciążający – PRIME cyrkulacja SPRAY natrysk
11. System kontroli natrysku DESC
12. Panel sterowania
13. Regulator ciśnienia
14. Włącznik (ON- włączone , OFF- wyłączone)

3.4 Rys. poglądowy Impact 1640

Rys.1.

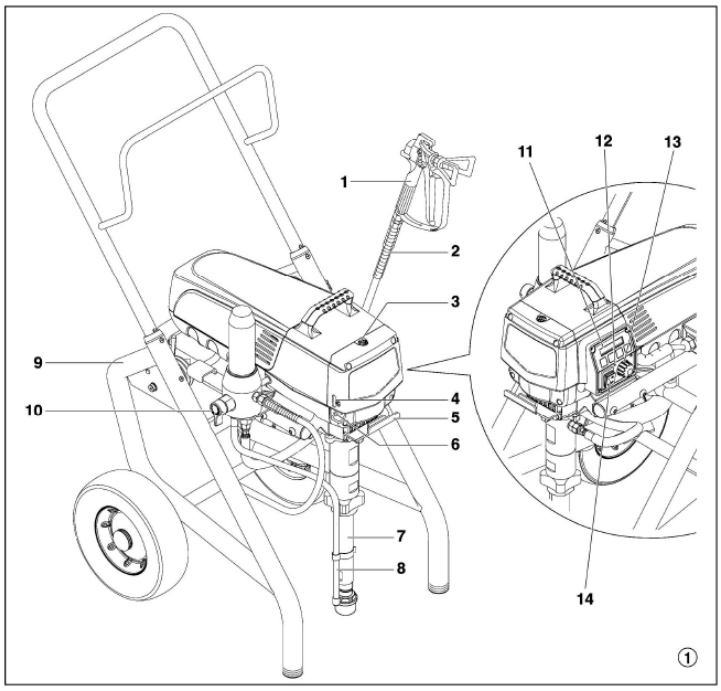

3.5 Dane techniczne Impact 1640

Napięcie zasilania 220-240 V AC, 50/60 Hz
Max. pobór prądu 9,5 A – 230 VAC
Przewód przyłączeniowy 3 x 1,5 mm2 – 6 m
Moc 1650 W
Max. ciśnienie pracy 221 bar (22,1 MPa)
Przepływ (120 bar, 12 MPa, woda) 5.0 dm3/min.
Max. wielkość dyszy 0,039” – 0,99 mm
Max. temp. farby 43 OC
Max. lepkość 30 000 mPas
Masa 50 kg

Wąż wysokociśnieniowy DN 6 mm, 15 m – przyłącze M16x1,5
Wymiary 590 x 568 x 748 mm
Max. głośność 80 DB(A)*
* - miejsce pomiaru – 1 m od urządzenia, 1,6 m nad posadzka, ciśnienie pracy urządzenia
120 bar (12 MPa), posadzka nie pochłaniająca dźwięku.

3.6 Transport

Urządzenie ciągnąć lub przesuwać.
Pociągnąć, aż do zatrzaśnięcia uchwyt (poz. 1 rys.2).
Wyciąganie uchwytu – nacisnąć przyciski poz. 2 i pociągnąć uchwyt ku górze.

Rys. 2

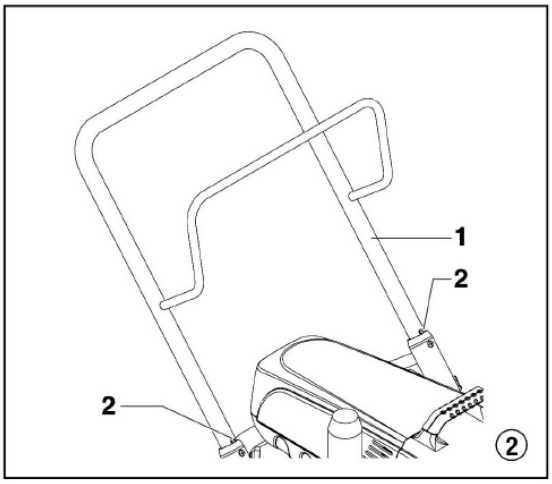

3.7 Transport samochodowy.

Transport samochodowy jest możliwy pod warunkiem dobrego zabezpieczenia urządzenia przed przesuwaniem lub przewróceniem.

3.8 Przygotowanie do natrysku materiałów malarskich.

Urządzenie jest dostarczane wraz z filtrem materiału roboczego. Przy natrysku standardowych materiałów malarskich, nie strukturalnych filtr należy pozostawić.

3.9. Przygotowanie do natrysku szpachli.

Urządzenie jest dostarczane wraz z zaślepką filtra wysokiego ciśnienia. Przy natrysku materiałów strukturalnych i szpachli filtr wysokiego ciśnienia należy zdemontować i w miejsce jego mocowania zamontować zaślepkę.

1. Poluzować ręką obudowę filtra (1) i odkręcić ją.
2. Zdjąć z obudowy sprężynę talerzykową (2), wkład filtra (3), pierścień (4) oraz sprężynę (5).
3. Zwrócić uwagę na prawidłowe położenie o-ringu (6). Dobrze dokręcić zaślepkę filtra (8).

Zaślepkę filtra dobrze dokręcić ręką. Zwrócić uwagę na prawidłowe położenie zaślepki.

Przy natrysku szpachli ważne jest też usunięcie filtra materiału z pistoletu natryskowego. Patrz rozdz. 8.3.

Przy natrysku szpachli może okazać się konieczne usunięcie sita filtracyjnego z układu ssącego. Dzięki temu uzyska się prawidłowe zasysanie szpachli. Patrz rozdz. 8.4.

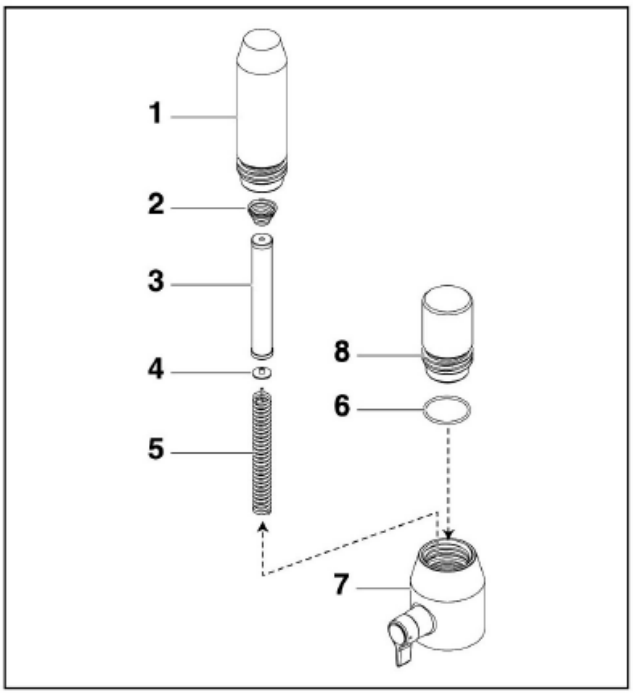

4. Uruchomienie.

4.1 Wąż wysokociśnieniowy, pistolet i olej smarujący.

1. Dokręcić do króćca wylotowego (rys.3 poz.1) urządzenia wąż farby (2).
2. Na końcu węża zamontować pistolet (3) z dyszą o wybranej wielkości .
3. Wszystkie połączenia dobrze dokręcić w celu uniknięcia przecieków.
4. Otworzyć korek wlewu oleju przy pomocy płaskiego wkrętaka.
5. Wlać olej smarujący (rys.4). Nie wlewać zbyt dużo oleju, aby nie przedostał się do farby, do wskaźnika (4).

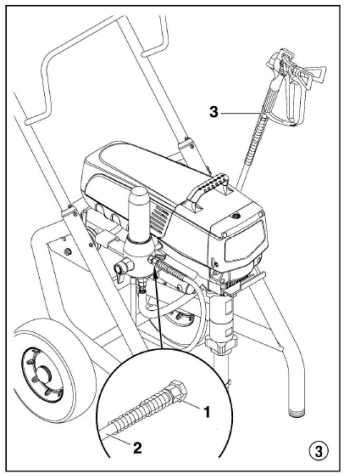

Achtung

Olej przedłuża żywotność uszczelniaczy w urządzeniu.

6. Założyć ponownie korek wlewu oleju.
7. Nacisnąć 2-5 razy przycisk olejowy w celu

odpowietrzenia układu. Raz na osiem godzin
pracy przycisnąć przycisk w celu nasmarowania bloku farby.
8. Nacisnąć przycisk zaworu wlotowego w celu uwolnienia kuli zaworu wlotowego.

Rys.4

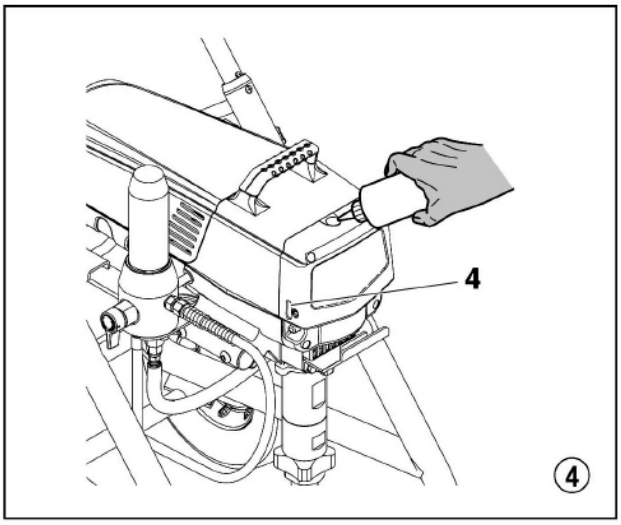

4.2 Wskaźniki układu sterowania.

Poniżej znajduje się opis poszczególnych wskaźników systemu sterowania z panelu sterowania.

Rys. 5

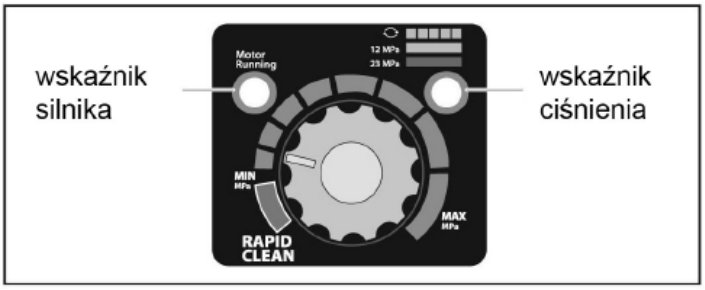

Wskaźnik ciśnienia.

Wskaźnik ciśnienia pokazuje aktualne ciśnienie pracy urządzenia. Posiada przy tym trzy
funkcje: migające światło żółte, stałe światło żółte i stałe światło zielone.
Migające światło żółte.

O ile świeci się migające światło żółte oznacza to pracę urządzenia przy ciśnieniu od 0 do 14
bar (1,4 MPa). Funkcja ta oznacza że:
- urządzenie nie pracuje i jest wyłączone
- urządzenie jest w funkcji napełniania (pod małym ciśnieniem)
- zawór odciążeniowy PRIME/SPRAY może być w pośredniej pozycji ustawienia
- można wymienić lub wyczyścić dyszę natryskową

W przypadku migającego światła żółtego i ustawienia regulatora ciśnienia w pozycji wysokiego ciśnienia, oraz pozycji zaworu odciążeniowego SPRAY oznacza to zużytą dyszę natryskową lub awarię urządzenia wymagająca interwencji serwisu.

Stałe światło żółte.

Przy zapalonym na stałe żółtym wskaźniku agregat pracuje przy ciśnieniu roboczym między 14
a 120 bar (1,4 MPa a 12 MPa). Stałe światło żółte oznacza że:
- urządzenie ma prawidłowo ustawione ciśnienie pracy do natrysku bejcy, lakierów lub
podobnych lekkich materiałów malarskich.

Stałe światło zielone.

Przy zapalonym na stałe żółtym wskaźniku agregat pracuje przy ciśnieniu roboczym między
120 a 230 bar (12 MPa a 23 MPa). Stałe światło zielone oznacza że:
- urządzenie ma prawidłowo ustawione ciśnienie pracy do natrysku farb olejnych i farb
latexowych
- urządzenie pracuje z optymalną mocą przy wysokim ciśnieniu pracy
- o ile przy nastawianiu ciśnienia pali się stałe światło żółte a powinno palić się światło zielone
przyczyną mogą być poniższe błędy:
a. zużyta dysza – palące się stałe światło żółte oznacza zużytą dyszę natryskową, należy ją
wymienić na nową.
b. zbyt duża dysza – przy zastosowaniu zbyt dużej dyszy do danej farby pali się na przemian
światło żółte i zielone.
c. uszkodzenie pompy – przy nastawionym maksymalnym ciśnieniu pracy i nowej dyszy pali
się światło stałe światło żółte oznacza to konieczność przeglądu i naprawy pompy (zużyte
uszczelnienia, uszkodzenia tłoka lub zaklejone zawory pompy).

Wskaźnik silnika.

Ten wskaźnik pali się tylko w przypadku uszkodzenia silnika. Konieczna jest wizyta w serwisie
firmowym.

4.3 Ustawienia regulatora ciśnienia.

1. Ustawienie minimalnego ciśnienia pracy
2. Pole czarne – całkowity brak ciśnienia
3. Pole niebieskie – ciśnienie pulsacyjne do czyszczenia agregatu

Rys.6

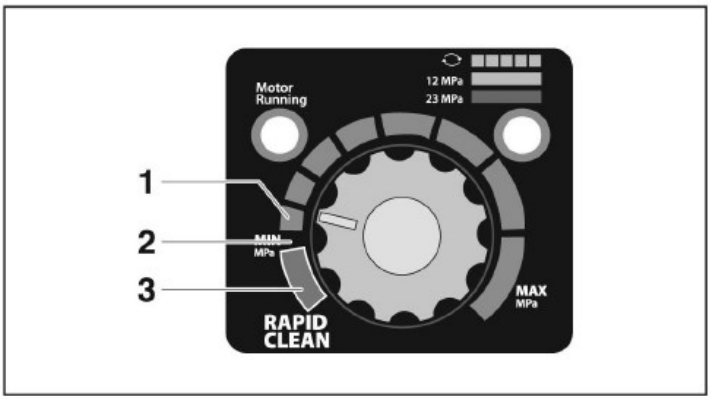

4.4 Przyłączenie do zasilania.

Achtung

Przyłącze prądowe musi być wyposażone w zgodny z przepisami system uziemienia.
Sprawdzić czy wartość napięcia prądu w sieci zasilającej zgodna jest z napięciem podanym na tabliczce znamionowej urządzenia.
Przyłącze powinno być wyposażone w zabezpieczenie przepięciowe INF poniżej 30mA.

4.5 Rozkonserwowanie przed pierwszym użyciem.

1. Wąż ssący (rys.7 poz.1) i wąż powrotu (2) włożyć do uziemionego zbiornika z
odpowiednim środkiem myjącym.
2. Regulatorem ciśnienia (3) ustawić możliwie niskie ciśnienie pracy.
3. Otworzyć zawór odciążeniowy (4), ustawić w poz. PRIME (cyrkulacja).
4. Włączyć urządzenie włącznikiem (5) ON (EIN).
5. Odczekać aż środek myjący zacznie wypływać z węża powrotu.
6. Zamknąć zawór odciążeniowy, ustawić w poz. SPRAY (natrysk).
7. Nacisnąć spust pistoletu.
8. Pistolet powinien być skierowany na ścianki uziemionego zbiornika. Wypchnąć środek
myjący do otwartego zbiornika na odpady. Czynności płukania wykonywać przez kilka
minut

Rys.7

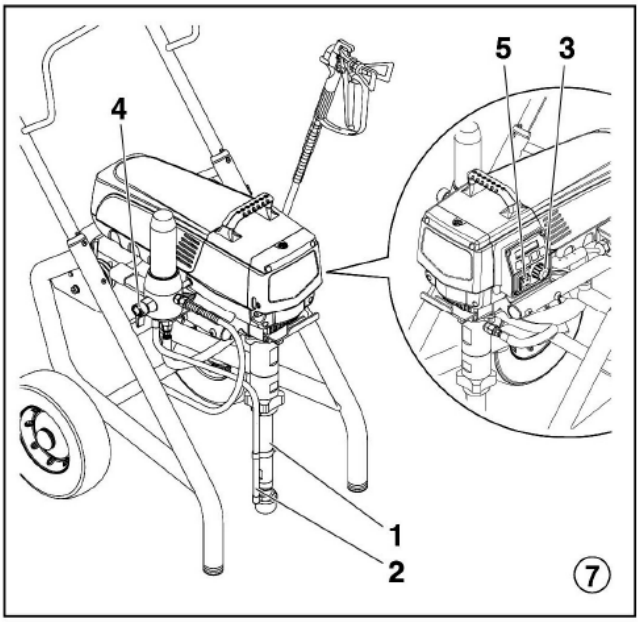

4.6 Uruchomienie urządzenia z materiałem natryskowym.

1. Wąż ssący (rys.7 poz.1) i wąż powrotu (2) włożyć do uziemionego zbiornika z materiałem malarskim do natrysku.
2. Regulatorem ciśnienia (3) ustawić możliwie niskie ciśnienie pracy.
3. Otworzyć zawór odciążeniowy (4), ustawić w poz. PRIME (cyrkulacja).
4. Włączyć urządzenie włącznikiem (5) ON (EIN).
5. Odczekać aż farba zacznie wypływać z węża powrotu.
6. Zamknąć zawór odciążeniowy, ustawić w poz. SPRAY (natrysk).
7. Kilka razy nacisnąć spust pistoletu, kierując strumień natryskowy do uziemionego
zbiornika. Czynność tę powtarzać do momentu aż strumień natryskowy będzie jednolity, uspokojony bez przerw w strudze.
8. Podwyższyć ciśnienie pracy, delikatnie pokręcając regulatorem. Sprawdzać strumień natryskowy, ciśnienie natrysku podwyższać aż do uzyskania właściwego jakościowo strumienia. Regulator ustawiać zawsze w możliwie najniższej pozycji, o ile strumień natryskowy jest właściwy.
9. Urządzenie jest gotowe do pracy. Wykonywać proces malowania .

4.7 System elektronicznej kontroli natrysku DESC.

System elektronicznej kontroli natrysku DESC podnosi funkcjonalność urządzenia.
Zainstalowany jest bezpośrednio pod regulatorem ciśnienia farby na panelu sterującym.

Składa się z wyświetlacza i czterech przycisków funkcyjnych. Na wyświetlaczu pokazywane są
różne okna menu, dzięki którym obsługujący urządzenie może wykorzystując przyciski
funkcyjne sterować jego pracą i dopasowywać parametry natrysku.

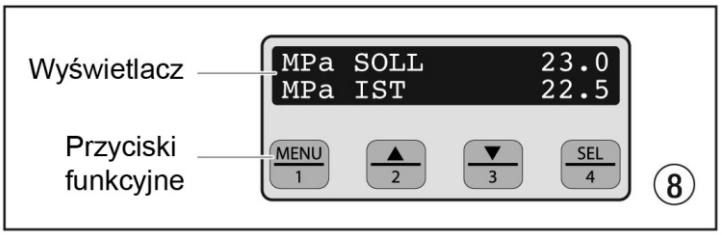

Regulator ciśnienia ma pierwszeństwo przed ustawieniami w systemie elektronicznym DESC. Przy każdym pokręcaniu regulatorem ciśnienia zmieni się ciśnienie w sposób odpowiedni do ruchu pokrętła.

Przyciski funkcyjne.

Przyciski mają numery od 1 do 4. Każdemu z nich przypisane są poszczególne funkcje.

Przycisk 1 – menu.

Po naciśnięciu tego przycisku można korzystać z wielu okien menu lub przy aktywnym
określonym menu korzystać z jego przepisanych funkcji.

Przycisk 2 – góra ▲

Po naciśnięciu tego przycisku można korzystać z aktywnego menu lub podwyższać wartości
określonych parametrów.

Przycisk 3 – dół ▼

Po naciśnięciu tego przycisku można korzystać z aktywnego menu lub obniżać wartości
określonych parametrów.

Przycisk 4 - wyboru

Po naciśnięciu tego przycisku można wybrać aktywne menu lub przy aktywnym menu
realizować jego funkcje.

Okna menu.

W celu dopasowania do jak najlepszej obsługi urządzenia dostępne są różne okna funkcyjne.
Główne okno menu, ilość podawanego materiału, całkowita ilość materiału, nr seryjny
urządzenia, czas pracy, termin serwisu, kod bezpieczeństwa, funkcja napełniania i mycia.

Główne okno menu.

Główne okno menu jest standardowym oknem menu dla sterowania urządzeniem, pokazywane jest przy każdorazowym włączeniu agregatu. Przycisk 1 służy do wyboru innych menu, przycisk 2 służy do wyboru jednostek ciśnienia PSI, bar lub MPa.

W urządzeniach wyposażonych w elektroniczny system kontroli natrysku DESC przy pomocy przycisku 2 można wybierać między jednostkami ciśnienia PSI, bar lub MPa.

Przy pomocy przycisku 3 można zmienić język menu. Do wyboru jest dziewięć języków. Naciśnięcie przycisku 1 powoduje wyświetlenie kolejnego języka w kolejności: angielski, hiszpański, niderlandzki, duński, szwedzki, niemiecki, francuski, włoski i portugalski.

Okno menu – wielkość przepływu.

W tym menu pokazywana jest całkowita ilość materiału przepompowana przez urządzenie, Jednostki to litry lub galony. Dla wyboru tego menu należy nacisnąć przycisk 4.

Okno menu – podawana objętość

W tym menu obsługa może zapoznać się z objętościami podawanego materiału dla lepszej kontroli jego zużycia . Dla wyboru tego menu należy nacisnąć przycisk 4.

Okno menu – numer seryjny urządzenia.

W tym oknie menu można zapoznać się z numerem seryjnym urządzenia. Dla wyboru tego menu należy nacisnąć przycisk 4.

```
SerNr.XXXXXXXXXX
MENU-1
```

Okno menu – czas podawania.
To okno menu pozwala na kontrolę czasu pracy urządzenia. Dla wyboru tego menu należy nacisnąć przycisk 4.

```
        TIMER
MENU-1     AUSWAHL-4
```

```
EIN.ZEIT        XXXX
LAUFZEIT        XXXX
```

Okno menu – czas pracy.
W tym oknie menu można zapoznać się z całkowitym czasem włączenia zasilania urządzenia jak i całkowitego czasu jego pracy. Dla wyboru tego menu należy nacisnąć przycisk 4.

```
     JOB-TIMER
MENU-1     AUSWAHL-4
```

Ukazuje się wtedy na wyświetlaczu napis „EINZEIT" (czas włączenia). Dla zresetowania należy przycisnąć przycisk 3. Naciśnięcie przycisku 1 powoduje przejście do wyświetlania czasu pracy („LAUFZEIT").

```
EIN. ZEIT    X
MENU-1       RESET-3
```

```
LAUFZEIT     X
MENU-1       RESET-3
```

Resetowanie przyciskiem 3. Przycisk 1 powoduje wybór pozostałych menu.

Okno menu – serwis.
W tym menu pokazywany jest czas w godzinach pozostały do serwisu urządzenia.
Dla wyboru tego menu należy nacisnąć przycisk 4.
Dla ustawienia czasu serwisu należy przycisnąć przycisk 2 (podwyższanie) lub 3 (obniżanie).
Każde naciśnięcie przycisku podwyższa lub obniża czas o 25h. Skoro tylko ustalony jest czas serwisu i czas pracy urządzenia jest z nim zgodny wyświetlany jest napis „Wartung erforderlich" (wymagana obsługa). Jednakże praca urządzenia dalej jest możliwa. Przejście do głównego menu przyciskiem 1. Można wyzerować czas obsługi, godziny pracy i rozpocząć naliczanie ich od nowa.

```
   WARTUNGSZEIT
MENU-1     AUSWAHL-4
```

```
WARTUNG IN      XX
BETRIEBSSTD.    XX
```

Okno menu – kod zabezpieczający.
W tym oknie menu obsługa może wprowadzić czterocyfrowy kod zabezpieczający, dla uniemożliwienia uruchomienia urządzenia przez osoby postronne. Po zdefiniowaniu kodu, po włączeniu urządzenia konieczne jest jego podanie. Wprowadzenie właściwego kodu potwierdzane jest jego wyświetleniem w głównym oknie menu i zasilanie maszyny jest włączone. Błąd we wprowadzaniu kodu skutkuje ponownym wezwaniem do jego podania, a urządzenie nie jest zasilane prądem. Przyciskiem 2 można zmienić kod zabezpieczający.

```
  SICHERHEITSCODE
MENU-1     AENDERN-2
```

W przypadku uruchamiania nowego urządzenia nie jest zdefiniowany jeszcze numer kodu zabezpieczającego i przy włączeniu pojawi się główne okno menu. Przy dyspozycji podania starego kodu zabezpieczającego należy podać numer „1111".

Dla wywołania zmiany numeru kodu należy podać stary kod. W przypadku podania złego numeru kodu ponownie zostanie podana komenda o wprowadzenie poprawnego numeru. Tylko wprowadzenie starego kodu umożliwia zmianę cyfr kodu.

```
   ALTE CODE-NR.
     EINGEBEN
```

Podać nowy zestaw cyfr kodu. Zaraz po jego wprowadzeniu zostanie podana komenda o powtórzenie kodu dla jego zweryfikowania. Po zmianie kodu na wyświetlaczu pojawia się informacja o zapisaniu nowego numeru kodu i ponowne wyświetlenie głównego okna menu.

```
NEUE CODE-NR.
EINGEBEN      XXXX
```

```
NEUE CODE-NR.
ERNEUT EINGEBEN
```

```
NEUE CODE-NR.
AKZEPTIERT
```

Błędne wprowadzenie nowego kodu skutkuje ponownym wezwaniem do jego wprowadzenia.
W przypadku zagubienia numeru kodu należy się skontaktować z naszym serwisem firmowym.

Dla dezaktywacji funkcji zabezpieczającej w oknie menu podania nowego numeru kodu należy wpisać „1111" (tj. fabryczny kod bezpieczeństwa). Po takim wpisie przy uruchamianiu urządzenia pokazywane jest od razu główne okno menu.

Okno menu – napełnianie.
To menu jest pokazywane gdy regulator ciśnienia jest w żółtym polu zakresu ciśnień w pozycji ciśnienia minimalnego.

```
VORBEFUELLEN
```

Okno menu – czyszczenie.
To menu jest wyświetlane gdy regulator ciśnienia jest w pozycji czyszczenie i zawór PRIME/SPRAY ustawiony jest w poz. SPRAY (natrysk).

```
REINIG
```

W przypadku gdy menu nie jest wykorzystywane w ciągu 30 sek. następuje powrót do menu głównego.

5. Technika natrysku.

Niebezpieczeństwo iniekcji farby. Sprawdzić zamocowanie dyszy, nie prowadzić natrysku przy źle zamocowanej dyszy. Nie naciskać spustu pistoletu o ile dysza nie jest zamocowana całkowicie w poz. natrysk lub jest w poz. zastopowanej. Zawsze zabezpieczać pistolet ryglem po zakończeniu natrysku, przy czynnościach wymiany i czyszczenia dyszy.

Kluczem do prawidłowego malowania jest równomierny natrysk farby na całą malowaną powierzchnię . Pistolet należy prowadzić jednakowo szybko i w równym odstępie od powierzchni. Optymalna odległość dyszy od powierzchni powinna wynosić 25 do 30 cm.

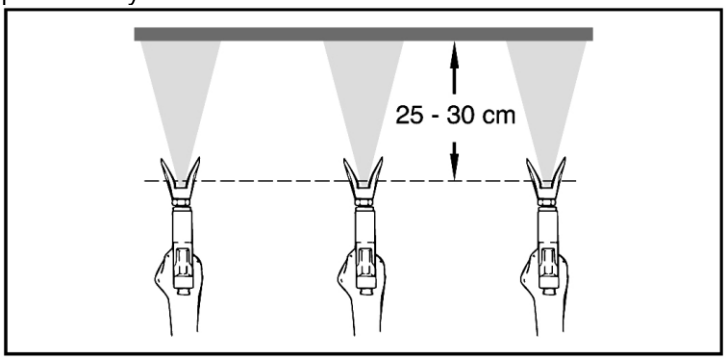

Pistolet utrzymywać w równej odległości od malowanej powierzchni. Oznacza to pracę ramieniem, bez ruchu nadgarstkiem. Ruchy pistoletu wzdłużno-powrotne.

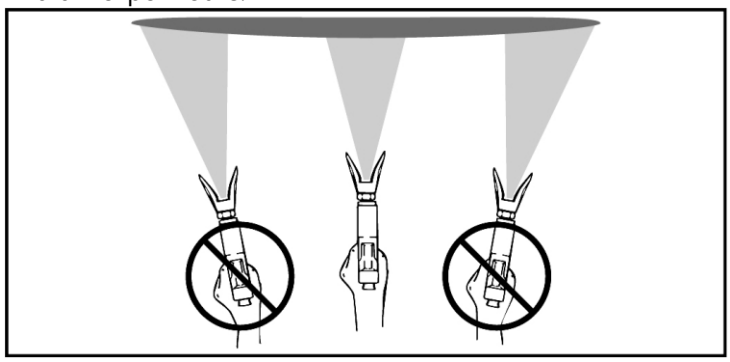

Pistolet utrzymywać prostopadle do malowanej powierzchni. W przeciwnym razie wystąpią różnice w grubości powłoki spowodowane inną odległością a tym samym inna wielkością strumienia. Jedna część powierzchni będzie grubiej pomalowana a inna nie domalowana. Spust nacisnąć w momencie ruchu pistoletu, zamknąć również wtedy, gdy pistolet jeszcze się porusza. Pistolet musi się poruszać aby nie wystąpiły różnice w grubości powłoki. Jednym ruchem powinno się wykonać ok. 30 % grubości oczekiwanej powłoki. Taki sposób natrysku prowadzi do otrzymania równomiernej, dobrej jakościowo powłoki farby.

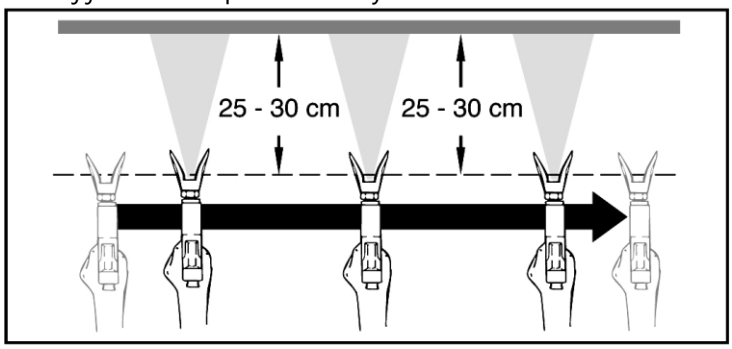

W przypadku wystąpienia zgrubień na obrzeżach strumienia należy podwyższyć ciśnienie pracy lub rozcieńczyć farbę.

6. Użytkowanie węży wysokociśnieniowych.

Należy unikać zaginania i załamywania węży wysokociśnieniowych. Najmniejszy promień zgięcia wynosi 20 cm. Na wężе nie należy najeżdżać, jak również unikać ostrych zagięć i załamań.

Niebezpieczeństwo zranienia przez nieszczelne węże. Każdorazowo uszkodzone węże należy wymieniać na nowe. Nie dopuszcza się naprawiania węży wysokociśnieniowych.

6.1 Wąż wysokociśnieniowy.

Agregat jest wyposażony w specjalny wąż wysokociśnieniowy przeznaczony do pomp tłokowych.

Ze względu na swoje funkcje, bezpieczeństwo i długotrwałość należy używać tylko oryginalnych węży firmy WAGNER.

7. Przerwa w pracy.

1. Otworzyć zawór odciążeniowy, ustawić w poz. PRIME (cyrkulacja).
2. Wyłączyć agregat OFF (AUS).
3. Regulatorem ustawić minimalne ciśnienie pracy.
4. Nacisnąć spust pistoletu w celu odciążenia układu z ciśnienia.
5. Zabezpieczyć pistolet zgodnie z jego instrukcją obsługi.
6. Czyszczenie dyszy standard wg p-tu 12.2. W przypadku zamontowania na pistolecie innego typu dysz należy postępować zgodnie z odpowiednią instrukcją obsługi.
7. W zależności od wykonania: rurę ssącą, wąż ssący i wąż powrotu pozostawić zanurzone w farbie lub w odpowiednim środku myjącym.

Przy stosowaniu farb szybkoschnących lub dwukomponentowych należy bezwzględnie bardzo szybko czyścić agregat odpowiednim środkiem myjącym. W przypadku farb dwukomponentowych 2K należy pamiętać o czasie przydatności do użycia.

8. Czyszczenie urządzenia (wyłączenie z pracy).

Czystość jest jednym z podstawowych warunków bezpiecznej pracy. Każdorazowo po zakończeniu malowania należy wyczyścić urządzenie. W żadnym wypadku nie można dopuścić do zaschnięcia i stwardnienia farby w agregacie. Używany do mycia środek (o temperaturze zapłonu powyżej 21 st. C) musi byś kompatybilny ze stosowanym materiałem malarskim.

· **Zabezpieczać pistolet (patrz jego instrukcja obsługi)**

Przeczyścić i zdemontować dyszę natryskową.
Dysze standardowe patrz punkt 12.2.
W przypadku zamontowania na pistolecie innego typu dysz należy postępować zgodnie z odpowiednią instrukcją obsługi.

1. Wyjąć wąż ssący ze zbiornika z farbą.
2. Zamknąć zawór odciążeniowy, ustawić w poz. SPRAY (natrysk).
3. Włączyć urządzenie włącznikiem ON (EIN).
4. Nacisnąć spust pistoletu i przepompować resztki farby z agregatu, węża i pistoletu do uziemionego, otwartego zbiornika na odpady.

Przy stosowaniu materiałów rozpuszczalnikowych zbiornik na odpady musi być bezwzględnie dobrze uziemiony.

Uwaga: nie wolno używać zbiorników z małym otworem. Patrz – przepisy bezpieczeństwa.

5. Wąż ssący i wąż powrotu zanurzyć w zbiorniku ze środkiem myjącym.
6. Regulatorem ustawić minimalne ciśnienie pracy.
7. Otworzyć zawór odciążeniowy, ustawić w poz. PRIME (cyrkulacja).
8. Przez kilka minut przepompowywać środek myjący.
9. Zamknąć zawór odciążeniowy, ustawić w poz. SPRAY (natrysk).
10. Nacisnąć spust pistoletu.
11. Wypompować resztki farby i środka myjącego do otwartego zbiornika.
12. Wyłączyć agregat OFF (AUS).

8.1 Czyszczenie urządzenia z zewnątrz.

Na wstępie wyjąć wtyczkę z gniazdka.

Możliwość spięcia elektrycznego przez wodę wnikającą do urządzenia.
Nigdy nie myć urządzenia natryskowo, pod ciśnieniem.

Z zewnątrz urządzenie można wycierać szmatką zwilżoną w środku myjącym.

8.2 Czyszczenie filtra wysokiego ciśnienia.

Wkład filtra należy regularnie czyścić.
Zabrudzony lub zatkany wkład filtra wysokiego ciśnienia

powoduje wady strumienia
natryskowy i może być przyczyną zatykania dyszy.
1. Regulatorem ustawić minimalne ciśnienie pracy.
2. Otworzyć zawór odciążeniowy, ustawić w poz. PRIME (cyrkulacja).
3. Wyłączyć agregat OFF (AUS).

Wyjąć wtyczkę z gniazdka.

4. Przy pomocy klucza odkręcić obudowę filtra (rys.9 poz.1)
5. Wyjąć wkład filtra (2) z rozdzielacza (3)
6. Wszystkie części wyczyścić odpowiednim środkiem myjącym. W razie potrzeby wkład
wymienić na nowy.
7. Sprawdzić o-ring (4), razie potrzeby wkład wymienić na nowy.
8. Włożyć podkładkę (5) na sprężynę (3).
Wkład filtra (2) nasunąć na sprężynę w włożyć do obudowy filtra (1).
9. Wkręcić obudowę filtra (1) i dobrze, do oporu dokręcić kluczem.

Rys. 9

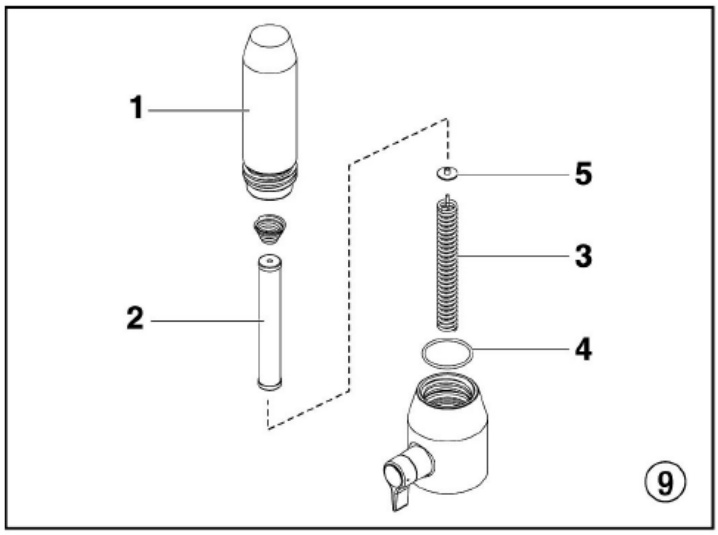

8.3 Czyszczenie pistoletu AIRLESS.

1. Czyszczenie pistoletu powinno odbywać się przy pomocy odpowiedniego środka myjącego, pod niedużym ciśnieniem.
2. Gruntownie wyczyścić dyszę, tak aby nie pozostały na niej żadne resztki farby.
3. Wyczyścić gruntownie pistolet z zewnątrz.

Filtr paluszkowy pistoletu.

Demontaż (rys.10)
1. Pociągnąć do siebie kabłąk pistoletu (1) do momentu zsunięcia się z rękojeści (2).
2. Wykręcić rękojeść (2) z głowicy pistoletu.
3. Wyjąc filtr paluszkowy (3) z korpusu pistoletu.

Montaż.
1. Włożyć do korpusu pistoletu (dłuższym końcem) filtr paluszkowy (2).
2. Dokręcić rękojeść (2).
3. Wsunąć kabłąk ochronny (1).

Rys. 10

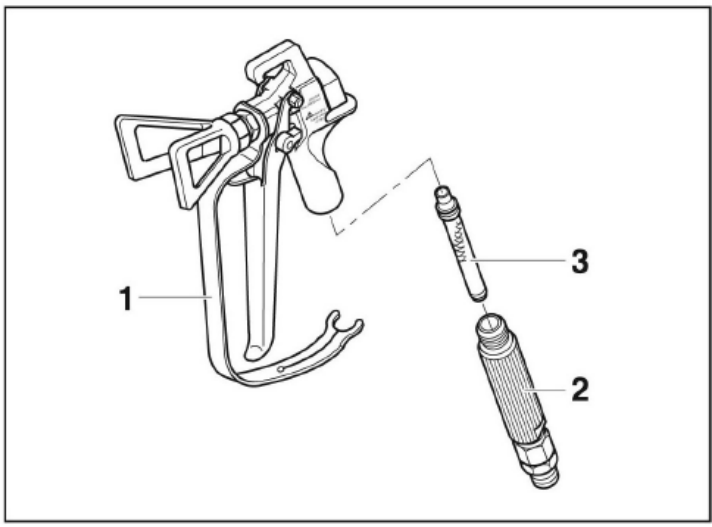

8.4 Czyszczenie sita układu ssącego.

Sito układu ssącego (rys.12) może ulec w czasie pracy zabrudzeniu i musi być codziennie wyczyszczone.
1. Zdjąć sprężynę mocującą sito (3) z obudowy zaworu ssącego (1).
2. Wyjąć sito (2) z obudowy zaworu ssącego (1).
3. Gruntownie wyczyścić sito odpowiednim środkiem, kompatybilnym z używanym materiałem roboczym.

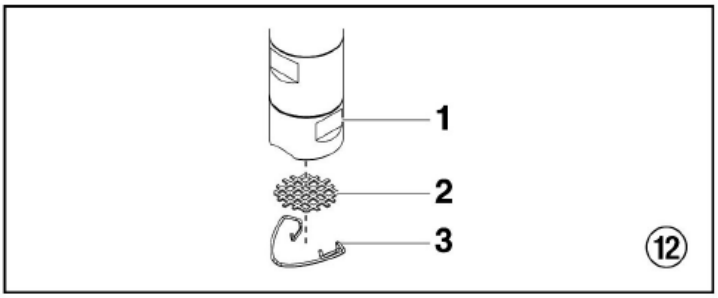

9. Pomoc przy zakłóceniach.

Zakłócenie	Możliwa przyczyna	Sposób postępowania
Agregat nie pracuje	Nie podłączone zasilanie prądowe	Sprawdzić podłączenie zasilania prądem
	Za nisko ustawione pokrętło regulatora ciśnienia	Przekręcić pokrętłem w prawo, podwyższyć ciśnienie
	Defekt wyłącznika ON/OFF	Wymienić wyłącznik
Agregat nie zasysa materiału	Rura ssąca jest ponad lustrem materiału i zasysa powietrze	Dolać do zbiornika materiału natryskowego
	Zatkany filtr układu ssącego.	Wyczyścić lub wymienić filtr.
	Zawór odciążający ustawiony jest w pozycji SPRAY – natrysk	Ustawić zawór w pozycji PRIME – cyrkulacja
	Luźna rura ssąca, agregat zasysa powietrze	Wymienić o-ring, dokręcić rurę
Agregat zasysa farbę, ale nie osiąga ciśnienia pracy	Mocno zużyta dysza	Wymienić dyszę
	Za duża dysza	Zamienić na mniejszą, patrz tabela dysz
	Zbyt nisko ustawiony poziom ciśnienia	Ustawić pokrętłem wyższy poziom ciśnienia
	Zatkany filtr	Wyczyścić filtr lub wymienić
	Materiał natryskowy płynie przez wąż przelewowy, mimo, że zawór ustawiony jest w pozycji SPRAY-natrysk	Wyczyścić zawór odciążający lub w razie potrzeby wymienić
	Sklejone lub zużyte uszczelniacze	Wymontować uszczelniacze, wyczyścić lub wymienić
	Zużyta kula zaworowa	Wyjąć zawór i wymienić kulę
	Zużyte siedlisko zaworu	Wymontować siedlisko zaworu i wymienić
Materiał natryskowy wypływa górą z bloku farby	Zużyte uszczelnienia	Wymontować i wymienić uszczelnienia
	Zużyty tłok agregatu	Wymontować i wymienić tłok agregatu
Agregat traci wydajność	Zbyt nisko ustawiony poziom ciśnienia pracy	Podnieść poziom ciśnienia pokręcając pokrętłem regulatora
Podwyższona pulsacja na pistolecie	Źle dobrany wąż wysokociśnieniowy	Używać tylko i wyłącznie węży oryginalnych WAGNER, ze względu na niebezpieczeństwo rozerwania węża
	Zbyt niskie ciśnienie pracy	Podwyższyć ciśnienie
	Zbyt wysokie ciśnienie pracy	Zmniejszyć ciśnienie
Zły obraz natrysku	Za duża dysza do danego materiału natryskowego	Zmienić dyszę na mniejszą, patrz tabela dysz
	Nie skorygowane ustawienie poziomu ciśnienia	Ustawić ciśnienie tak, aby uzyskać dobry obraz natrysku
	Materiał natryskowy posiada zbyt dużą lepkość	Po konsultacji z dostawcą materiału rozcieńczyć go
	Zbyt mała ilość podawanej farby	Wyczyścić lub wymienić filtry

Informacje o błędach podawane przez elektroniczny system kontroli natrysku (DESC).
Poniższe meldunki o błędach są wyświetlane o ile elektroniczny system kontroli natrysku (DESC) wykryje problemy w działaniu urządzenia. Skoro tylko problem zostanie rozpoznany podawany jest meldunek o błędzie i urządzenie zostaje zatrzymane.

Przed dalszym uruchomieniem urządzenia należy koniecznie je odciążyć poprzez system cyrkulacji. Zwrócić uwagę na bezpieczeństwo pracy – możliwość iniekcji farby, ruchome części czy porażenie prądem elektrycznym. Przy każdych pracach obsługowych bezwzględnie wyjąc wtyczkę z sieci zasilającej.

Okno menu – sprawdzenie sensora.
Takie menu jest wyświetlane w przypadku uszkodzenia sensora
lub jego poluzowania. Urządzenie należy naprawić w autoryzowanym serwisie WAGNER-a.

MESSFUEHLER
PRUEFEN

Okno menu – sprawdzenie silnika.
Takie menu jest wyświetlane w przypadku uszkodzenia silnika lub jego sensora. Urządzenie należy naprawić w autoryzowanym serwisie WAGNER-a.

MOTOR
PRUEFEN

Okno menu – niskie napięcie.
Takie menu jest wyświetlane w przypadku wyłączenia urządzenia z powodu zbyt niskiego napięcia zasilania. Sprawdzić sieć zasilającą i usunąć problem.
Załączyć agregat.

SPANNUNG
ZU NIEDRIG

Okno menu – wysoka temperatura silnika.
Takie menu jest wyświetlane w przypadku osiągnięcia przez silnik zbyt wysokiej temperatury. Urządzenie należy naprawić w autoryzowanym serwisie WAGNER-a.

MOTORTEMPERATUR
ZU HOCH

Okno menu – wysoka temperatura regulatora.
Takie menu jest wyświetlane w przypadku podwyższenia temperatury elektronicznego systemu kontroli natrysku

(DESC). Urządzenie należy naprawić w autoryzowanym serwisie WAGNER-a.

REGLERTEMPERATUR
ZU HOCH

Okno menu – przeciążenie.
Takie menu jest wyświetlane w przypadku wyłączenia agregatu z powodu zbyt wysokiego napięcia prądu lub uszkodzenia wyłącznika przeciążeniowego.
Urządzenie należy naprawić w autoryzowanym serwisie WAGNER-a.

UEBERLASTUNG
MECHANIK.PRUEFEN

10. Obsługa.

10.1 Obsługa ogólna.

Raz w roku powinien być przeprowadzony gruntowny przegląd urządzenia przez autoryzowany serwis.
1. Sprawdzić stan węża wysokociśnieniowego, przewodu zasilającego i wtyczki.
2. Sprawdzić stan zużycia zaworu wlotowego, wylotowego i filtrów.

10.2 Wąż wysokociśnieniowy.

Sprawdzać optycznie stan węża. Wszelkie przecieki, zgrubienia, nieszczelności połączeń kwalifikują wąż do wymiany. Sprawdzić stan gwintów złączek.

11. Naprawa urządzenia.

Wyłączyć agregat (OFF) (AUS).
Przy każdej obsłudze zawsze wyjąć wtyczkę z gniazdka.

11.1 Zawór odciążający.

1. Przy pomocy przebijaka 2 mm usunąć trzpień zabezpieczający (rys.11 poz.1) z pokrętła zaworu odciążającego.
2. Wyjąć pokrętło zaworu (2) i zabierak (3).
3. Przy pomocy klucza rozsuwalnego wykręcić kompletną obudowę zaworu (4).
4. Sprawdzić właściwą pozycję uszczelniacza (5) przed ponownym wkręceniem nowej obudowy zaworu (4) do korpusu bloku farby. Dokręcić obudowę kluczem.
5. Wyosiować zabierak (3) w gwincie korpusu bloku farby (6). Posmarowany smarem maszynowym zabierak nasunąć na obudowę zaworu.
6. Otwory w osi zaworu (7) i pokrętle zaworu (2) muszą sobie odpowiadać.
7. Wsunąć trzpień zabezpieczający i pokrętło ustawić w poz. PRIME / SPRAY.

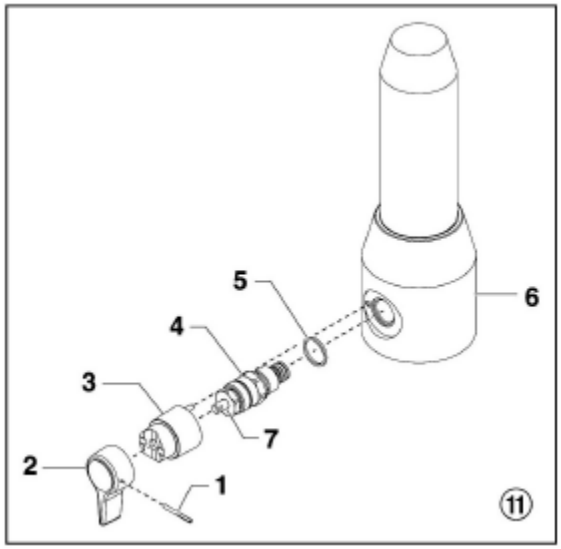

11.2 Zawór ssący i wylotowy.

1. Odkręć cztery śruby mocujące pokrywę czołową. Zdjąć pokrywę czołową.

Niebezpieczeństwo skruszenia – nie wkładać palca lub klucza między poruszające się części.

2. Regulator ciśnienia ustawić w położeniu niskie ciśnienie. System DESC powinien pokazywać meldunek „VORBEFULLEN" (wstępne napełnianie).
3. Naciskać przycisk 1 systemu DESC aż do pojawienia się meldunku LANGSAMEN MODUS.
4. Zgodnie z ruchem wskazówek zegara pokręcać regulatorem ciśnienia dla uzyskania wyższego ciśnienia pracy. Tłok w bloku farby powinien poruszać się bardzo wolno.
5. Po osiągnięciu przez tłok punktu zwrotnego obniżyć ciśnienie. Tłok powinien w tym położeniu pozostać nieruchomy.
6. Wyjąć wtyczkę z gniazdka.
7. Odłączyć klamrę przyłącza kolankowego węża ssącego. Zdjąć wąż ssący.
8. Odkręcić wąż farby (rys.14, poz.1) od filtra wysokiego ciśnienia.
9. Dla łatwiejszej obsługi obrócić agregat do tyłu. Odkręcić w tym celu pokrętła na wózku i zatrzasnąć uchwyt w położeniu transportowym.
10. Wykręcić obudowę zaworu wlotowego (rys.12 poz.2) z górnej obudowy bloku farby.
11. Wymontować pierścień łączący (3), dolny prowadnik kuli zaworowej (8), kulę zaworu wlotowego (7), siedlisko zaworu (6) oraz o-ringi (4,5).
12. Wszystkie części wyczyścić odpowiednim środkiem myjącym. Sprawdzić stan obudowy zaworu (2), siedlisko zaworu (6) i kulę zaworową (7). W razie potrzeby wymienić te części na nowe. Siedlisko zaworu można zamontować odwrotną stroną w przypadku zużycia poprzedniej.

Rys.12

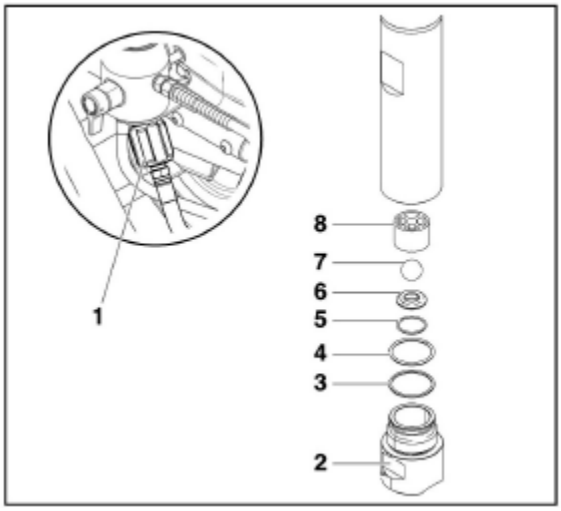

13. Wykręcić obudowę zaworu wylotowego (rys.15 poz.9) z tłoka (10) używając klucza 3/8".
14. Wymontować prowadnik kuli zaworowej (12), kulę zaworu wylotowego (13), siedlisko zaworu (13), górny uszczelniacz (11) oraz podkładkę (14).
15. Wszystkie części wyczyścić odpowiednim środkiem myjącym. Sprawdzić stan obudowy zaworu (9), siedlisko zaworu (15) i kulę zaworową (13) oraz górny prowadnik kuli zaworowej (12). W razie potrzeby wymienić te części na nowe. Siedlisko zaworu wylotowego (15) można zamontować odwrotną stroną w przypadku zużycia poprzedniej.
16. Montaż części przeprowadzić w odwrotnej kolejności.
17. W przypadku wymiany uszczelniaczy w bloku farby postępować wg p-tu 11.3. O ile nie jest konieczna wymiana uszczelniaczy montaż bloku farby przeprowadzić w odwrotnej kolejności.

Rys. 15

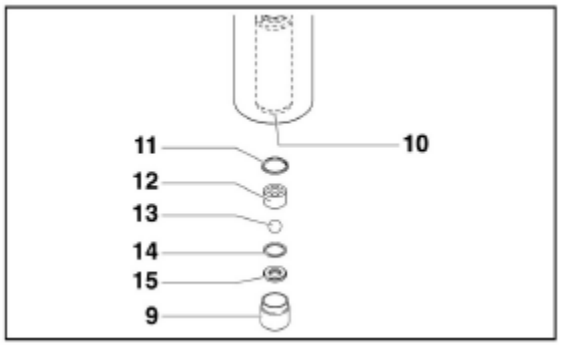

11.3 Uszczelniacze.

1. Wymontować obudowę zaworu zgodnie z tokiem postępowania wg punktu 11.2.
2. Nie jest konieczne wymontowywanie zaworu wylotowego.
3. Pociągnąć za uchwyt od spodu urządzenia w kierunku przodu. Cały blok farby zostanie wtedy odłączony od maszyny.
4. Pociągnąć blok farby ku przodowi i wyjąć go z obudowy.
5. Zamocować blok farby w imadle korzystając z powierzchni pod klucz (rys.16 poz. 1).
6. Pokręcić w lewo górną obudową (2).

Nie dokręcać imadła zbyt aby nie uszkodzić cylindra.

7. Ciągnąć powoli ku dołowi górną obudowę (2) do momentu wyjęcia osi przedłużającej (4) ze sztyftem (5) oraz tłoka (6). Tłok jest połączony sztyftem z osią.
8. Wyciągnąć sztyft z osi przedłużającej i tłoka. Rozdzielić tłok i obudowę.
9. Zamocować górną obudowę w imadle korzystając z powierzchni pod klucz (7).

Nie dokręcać imadła zbyt aby nie uszkodzić górnej obudowy.

10. Wykręcić używając klucza, górny uchwyt uszczelniacza.

Rys.14

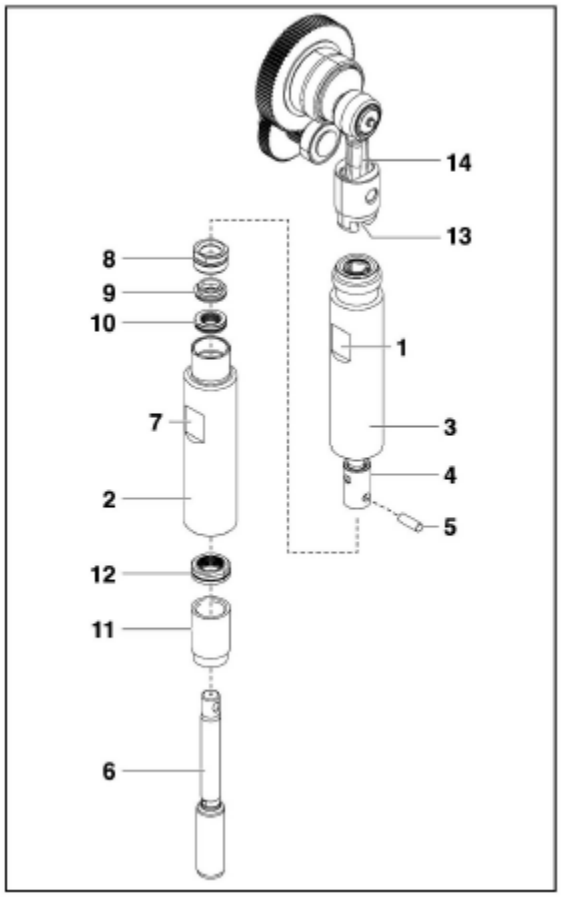

11. Pociągnąć i przesunąć tłok (4) w dół z obudowy bloku farby (6). Sprawdzić stan tłoka, w przypadku uszkodzeń wymienić na nowy
12. Sprawdzić stan tłoka, w razie uszkodzeń wymienić na

nowy.
13. Usunąć pierścień łączący (9) i górny zespół uszczelniaczy (10) od górnej strony obudowy.
14. Usunąć z dołu cylindra. sztyft łączący (11) oraz dolny zespół uszczelniaczy (12).
15. Wyczyścić górną obudowę (2) oraz cylinder (3-5). Sprawdzić stan górnej obudowy i cylindra i w razie potrzeby wymienić na nowe.
16. Zamocować górną obudowę w imadle korzystając z powierzchni pod klucz (7).
17. Wziąć nowe zespoły uszczelniaczy, dolne i górne, usunąć z nich osłony w formie przyrządów montażowych. Założyć przyrząd montażowy do montażu górnych uszczelniaczy w formie tulei prowadzącej tłok dla wykonania następnych czynności.

Zdjąć opakowanie transportowe z dolnego i górnego uszczelniacza. Do ponownego montażu niezbędne jest opakowanie górnego uszczelniacza.

18. Nasmarować górny (10) i dolny (12) uszczelniacz.
19. Górny uszczelniacz (rys.15) wraz z o-ringiem (1) zamocować w górnej obudowie (6) wystająca wargą (2) w dół.

Rys. 15

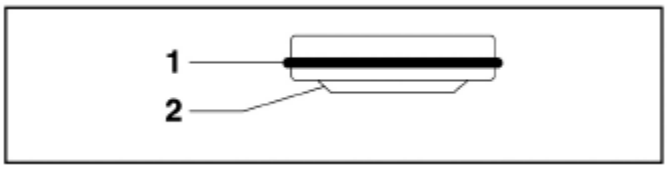

20. Założyć pierścień (rys.14, poz.9) na górny uszczelniacz (10).
21. Wkręcić złączkę (rys.14, poz.) do górnej obudowy (2), siłą 34 - 41Nm.
22. Przekręcić w imadle górną obudowę tak aby widoczna była jej część dolna.
23. Dolny uszczelniacz (rys.16) zamontować w pozycji jak pokazano na rys. 16. Mniejszy odstęp między o-ringiem (1) a wystającą wargą (2) ku górze.
24. Przy pomocy przyrządu montażowego nałożyć dolny uszczelniacz na końcówkę.

Rys. 16

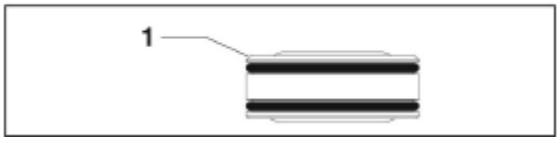

Przed założeniem nasmarować tłok i przyrząd montażowy smarem.

25. Przyrząd montażowy (w dostawie jako opakowanie uszczelniacza) założyć na górną część tłoka (rys.14, poz.6).
26. Wprowadzić tłok (6) poprzez dolny (12) i górny uszczelniacz (10) do momentu przejścia tłoka przez część (8).
27. Zdjąć z tłoka (6) przyrząd montażowy.
28. Nasmarować przedtem smarem gwint na górnej obudowie. Zdjąć obudowę z imadła.
29. Połączyć tłok z osią przedłużającą. Zabezpieczyć połączenie sztyftem mocującym.
30. Wkręcić do cylindra górną część obudowy, pokręcając w prawo.
31. Dokręcać do momentu pewnego złączenia cylindra z obudową.
32. Założyć ponownie cylinder (3) do bloku farby w obudowie napędu. Zwrócić uwagę, aby górna część tłoka (6) weszła w rowek T (13) przesuwnika (14).
33. Dla ponownego założenia bloku farby nacisnąć przycisk blokujący blok.
34. Założyć łącznik (11) na dolną część górnej obudowy.
35. Części (3) i (4-5) powinny być przed założeniem posmarowane smarem. Zmontować zespół zaworu wlotowego i zamontować go do górnej obudowy. Mocowanie zaworu wlotowego pociągnąć do zatrzaśnięcia o-ringu. Po pewnym jego zamocowaniu wykonać jeszcze 1/8 do1/4 obrotu.
36. Dokręcić i dociągnąć rurę ssącą.
37. Zabezpieczyć klamrą wąż powrotu.
38. Zamontować pokrywę czołową.

11.4 Schemat połączeń Impact 1640

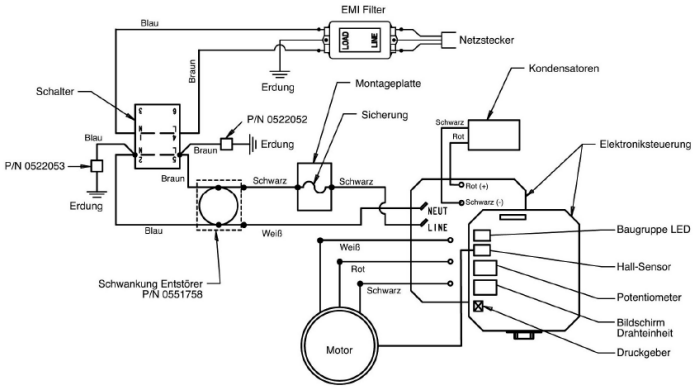

12. Suplement.

12.1.Wybór dysz.

Dla osiągnięcia prawidłowej i ekonomicznej pracy, dużą rolę odgrywa właściwie dobrana dysza. W wielu wypadkach

właściwego doboru można dokonać tylko doświadczalnie, wykonując próbne natryski.

Podstawowe reguły:

- strumień natryskowy musi być równomierny
- o ile w strumieniu są „rysy" to: zbyt małe może być ciśnienie pracy lub zbyt wysoka lepkość materiału

Radą jest podniesienie ciśnienie pracy lub rozcieńczenie materiału. Każda pompa ma określoną wydajność przy wybranej wielkości dyszy.

Zasadniczo:

- duża dysza to niższe ciśnienie pracy
- mniejsza dysza to wyższe ciśnienie pracy

Do dyspozycji jest cały asortyment wielkości dysz z różnymi kątami natrysku.

12.2. Obsługa i czyszczenie dysz AIRLESS z węglików spiekanych.

W przypadku stosowania dysz różnych dostawców należy stosować się do ich instrukcji
obsługi. Dysze mają bardzo precyzyjnie wykonane otwory. Dla przedłużenia żywotności dysz niezbędne jest ich oszczędne traktowanie. Należy zwrócić uwagę, że węgliki spiekane są bardzo kruche. Dlatego nie należy dysz rzucać lub traktować ostrymi metalowymi narzędziami.

Zachowywać poniższe reguły dla utrzymania dysz w czystości i gotowości do użycia.

1. Otworzyć zawór odciążający, ustawić w poz. PRIME (cyrkulacja).
2. Wyłączyć agregat.
3. Zdemontować dyszę z pistoletu.
4. Zamoczyć dyszę w odpowiednim środku myjącym dla usunięcia resztek farby.
5. Przedmuchać dyszę sprężonym powietrzem
6. Usunąć ewentualne resztki farby drewnianym narzędziem.
7. Sprawdzić dyszę pod szkłem powiększającym, w przypadku stwierdzenia uszkodzeń
węglika wymienić na nową. Powtórzyć czynności p-t 4 do 6.

12.3 Akcesoria do pistoletu.

Dysze regulowane o płaskim strumieniu.

do 250 bar (25 MPa).

Oznaczenie	Otwór (mm)	Szerokość strumienia*	Zastosowanie	Nr katal.
15	0,13 - 0,46	5 – 35 cm	Lakiery	0999 057
20	0,18 – 0,48	5 – 50 cm	Lakiery, wypełniacze	0999 053
28	0,28 – 0,66	8 – 55 cm	Lakiery, dyspersje	0999 054
41	0,43 – 0,88	10 – 60 cm	Farby antykorozyjne	0999 055
49	0,53 – 1,37	10 – 40 cm	Powłoki wielko-formatowe	0999 056

- - odległość od przedmiotu ok. 30 cm, ciśnienie robocze 100 bar (10 MPa)

Obsada do dyszy regulowanej o płaskim strumieniu.

Nr kat. 0097 294

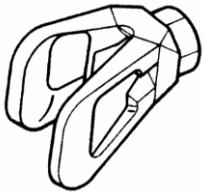

Przedłużka do pistoletu z ruchomą obsadą dyszy (bez dyszy).

Długość 100 cm – nr katal. 0096 015
Długość 200 cm – nr katal. 0096 016
Długość 300 cm – nr katal. 0096 017

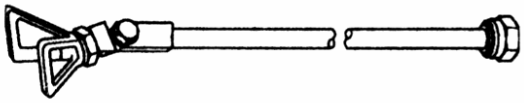

Przedłużka do pistoletu .

Długość 15 cm gwint F – nr katal. 0556 051
Długość 30 cm gwint F – nr katal. 0556 052
Długość 45 cm gwint F – nr katal. 0556 053
Długość 60 cm gwint F – nr katal. 0556 054

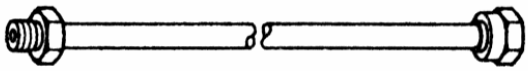

Długość 15 cm gwint G – nr katal. 0556 074
Długość 30 cm gwint G – nr katal. 0556 075
Długość 45 cm gwint G – nr katal. 0556 076
Długość 60 cm gwint G – nr katal. 0556 077

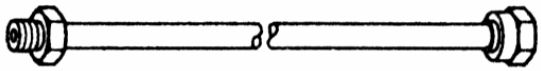

12.4. Tabela dysz Airless.

WAGNER Trade Tip 2 bis 270 bar (27 MPa)	bez dyszy gwint F (11/16 - 16 UN) do pistoletów WAGNER nr kat. 0556 042	bez dyszy gwint G 97/8 - 14 UNF) do pistoletów GRACO/TITAN nr kat. 0556 041

Zastosowanie		Oznacz. dyszy	Kąt natrysku	Otwór cal/mm	Szerokość mm [1]	Nr katalogowy
Lakiery Oleje	Wkład filtra - czerwony	407	40°	0.007 / 0.18	160	0552 407
		507	50°	0.007 / 0.18	190	———
		209	20°	0.009 / 0.23	145	0552 209
		309	30°	0.009 / 0.23	160	0552 309
		409	40°	0.009 / 0.23	190	0552 409
		509	50°	0.009 / 0.23	205	0552 509
		609	60°	0.009 / 0.23	220	0552 609
Lakiery z żywic lakiery PVC		111	10°	0.011 / 0.28	85	0552 111
		211	20°	0.011 / 0.28	95	0552 211
		311	30°	0.011 / 0.28	125	0552 311
		411	40°	0.011 / 0.28	195	0552 411
		511	50°	0.011 / 0.28	215	0552 511
		611	60°	0.011 / 0.28	265	0552 611
Podkłady chromianowe Lakiery podkładowe Wypełniacze		113	10°	0.013 / 0.33	100	0552 113
		213	20°	0.013 / 0.33	110	0552 213
		313	30°	0.013 / 0.33	135	0552 313
		413	40°	0.013 / 0.33	200	0552 413
		513	50°	0.013 / 0.33	245	0552 513
		613	60°	0.013 / 0.33	275	0552 613
		813	80°	0.013 / 0.33	305	0552 813
Wypełniacze Szpachle natryskowe Farby antykorozyjne	Wkład filtra - żółty	115	10°	0.015 / 0.38	90	0552 115
		215	20°	0.015 / 0.38	100	0552 215
		315	30°	0.015 / 0.38	160	0552 315
		415	40°	0.015 / 0.38	200	0552 415
		515	50°	0.015 / 0.38	245	0552 515
		615	60°	0.015 / 0.38	265	0552 615
		715	70°	0.015 / 0.38	290	0552 715
		815	80°	0.015 / 0.38	325	0552 815
Szpachle natryskowe Farby antykorozyjne Minie Farby latexowe		217	20°	0.017 / 0.43	110	0552 217
		317	30°	0.017 / 0.43	150	0552 317
		417	40°	0.017 / 0.43	180	0552 417
		517	50°	0.017 / 0.43	225	0552 517
		617	60°	0.017 / 0.43	280	0552 617
		717	70°	0.017 / 0.43	325	0552 717
		219	20°	0.019 / 0.48	145	0552 219
		319	30°	0.019 / 0.48	160	0552 319
		419	40°	0.019 / 0.48	185	0552 419
		519	50°	0.019 / 0.48	260	0552 519
		619	60°	0.019 / 0.48	295	0552 619
		719	70°	0.019 / 0.48	320	0552 719
		819	80°	0.019 / 0.48	400	0552 819
Farby cynkowe Farby dyspersyjne	Wkład filtra - biały	221	20°	0.021 / 0.53	145	0552 221
		421	40°	0.021 / 0.53	190	0552 421
		521	50°	0.021 / 0.53	245	0552 521
		621	60°	0.021 / 0.53	290	0552 621
		821	80°	0.021 / 0.53	375	0552 821
Farby antykorozyjne		223	20°	0.023 / 0.58	155	0552 223
		423	40°	0.023 / 0.58	180	0552 423
		523	50°	0.023 / 0.58	245	0552 523
		623	60°	0.023 / 0.58	275	0552 623
		723	70°	0.023 / 0.58	325	0552 723
		823	80°	0.023 / 0.58	345	0552 823
Dyspersje Materiały wiążące Materiały klejące Farby z wypełniaczami	Wkład filtra - zielony	225	20°	0.025 / 0.64	130	0552 225
		425	40°	0.025 / 0.64	190	0552 425
		525	50°	0.025 / 0.64	230	0552 525
		625	60°	0.025 / 0.64	250	0552 625
		825	80°	0.025 / 0.64	295	0552 825
		227	20°	0.027 / 0.69	160	0552 227
		427	40°	0.027 / 0.69	180	0552 427
		527	50°	0.027 / 0.69	200	0552 527
		627	60°	0.027 / 0.69	265	0552 627
		827	80°	0.027 / 0.69	340	0552 827
		629	60°	0.029 / 0.75	285	0552 629
		231	20°	0.031 / 0.79	155	0552 231
		431	40°	0.031 / 0.79	185	0552 431
		531	50°	0.031 / 0.79	220	0552 531
		631	60°	0.031 / 0.79	270	0552 631
		433	40°	0.033 / 0.83	220	0552 433
		235	20°	0.035 / 0.90	160	0552 235
		435	40°	0.035 / 0.90	195	0552 435
		535	50°	0.035 / 0.90	235	0552 535
		635	60°	0.035 / 0.90	295	0552 635
		839	80°	0.039 / 0.99	480	———
		243	20°	0.043 / 1.10	185	0552 243
		543	50°	0.043 / 1.10	340	0552 543
		552	50°	0.052 / 1.30	350	0552 552

[1] Odległość 30 cm od detalu, ciśnienie 100 bar, lakier 20 DIN-sek.

12.5 System grzewczy TempSpray.

Podgrzewacz zamontowany na wężu grzeje materiał natryskowy równomiernie do żądanej temperatury (regulowanej od 20oC do 60oC).

Zalety systemu:

- stała temperatura natryskiwanego materiału, niezależna od temperatury otoczenia
- zdecydowanie łatwiejszy i lepszy natrysk materiałów o wysokiej lepkości
- możliwość nakładania grubszych powłok
- oszczędność rozpuszczalników dzięki obniżaniu lepkości przez wzrost temperatury
- możliwość zastosowania przy każdym systemie AIRLESS

Zestawy:

Nr kat	Opis
	TempSpray H 126 (optymalny do lakierów)
2311659	Zestaw bazowy ¼" z wężem wysokociśnieniowym ¼" DN6 dł.10m, kwasoodpornym
2311852	Zestaw Spraypack zawiera zestaw bazowy (2311659), pistolet AIRLESS AG 14 NPS ¼", dyszę Trade Tip 2 wielkość 419 wraz z obsadą dyszy (gwint F)
	TempSpray H 226 (optymalny do dyspersji i materiałów o wysokiej lepkości).
2311660	Zestaw bazowy ¼" z wężem wysokociśnieniowym grzejnym ¼" DN10 dł.10m, bębnem na wąż i pejczem ¼" DN4 dł. 1m.
2311853	Zestaw Spraypack zawiera zestaw bazowy (2311660), pistolet AIRLESS AG 14 NPS ¼", dyszę Trade Tip 2 wielkość 419 wraz z obsadą dyszy (gwint F)
	TempSpray H 226 (optymalny do dyspersji i materiałów o wysokiej lepkości).
2311661	Zestaw bazowy ¼" z wężem wysokociśnieniowym grzejnym ¼" DN10 dł.30m, bębnem na wąż i pejczem ¼" DN4 dł. 1m.
2311854	Zestaw Spraypack zawiera zestaw bazowy (2311661), pistolet AIRLESS AG 14 NPS ¼", dyszę Trade Tip 2 wielkość 421 wraz z obsadą dyszy (gwint F)

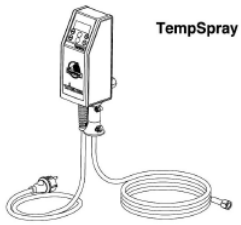

TempSpray H 126

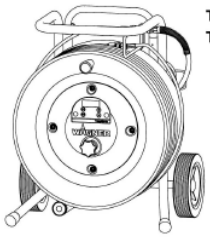

TempSpray H 226
TempSpray H 326

12.6 Zestawy czyszczące.

(Nr. kat. 2306987)

Uniwersalne do czyszczenia, czystego transportu urządzenia i konserwacji.

Zalety:

- łatwe i proste czyszczenie (środek myjący cyrkuluje przez pompę urządzenia, czyszcząc wewnętrzne zespoły pompy)
- niepotrzebne czyszczenie w przerwach w pracy lub zmianie miejsca pracy, farba w pompie nie wyschnie lub nie zestali się
- polepszona konserwacja pompy
- prosty montaż

Polecamy również zamówienie środka czyszczącego i konserwującego Easy Clean Nr kat. 0508 620 (poj. 118 ml)

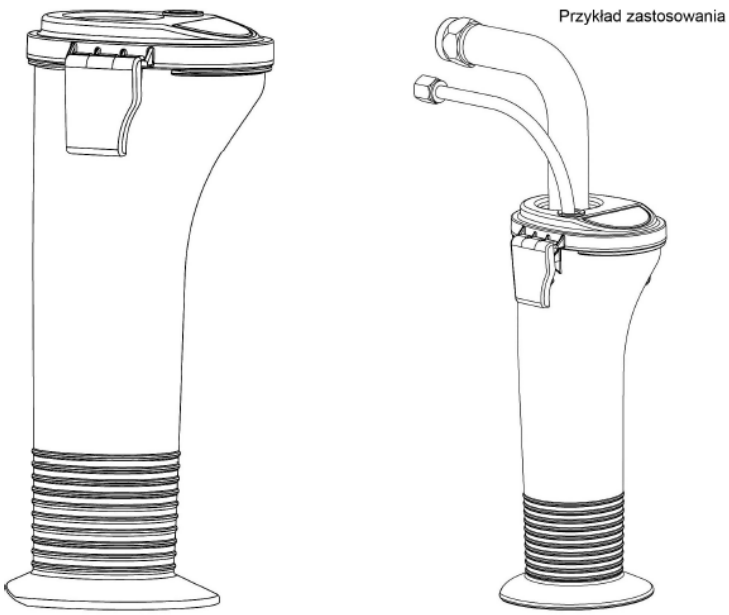

Lista części zamiennych Impact 1640

Akcesoria.

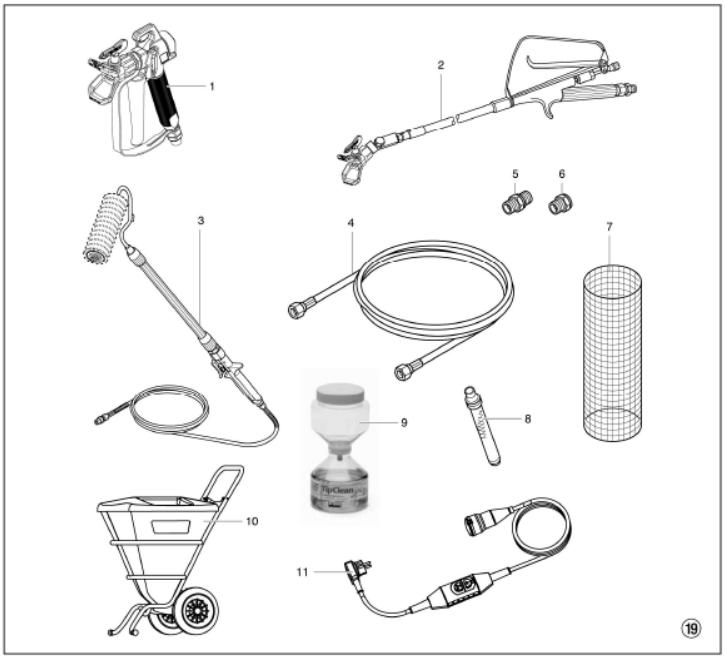

Poz.	Nr kat.	Opis
1	0296 388	Pistolet Airless AG 08 gwint F
	0296 386	Pistolet Airless AG 08 gwint G
	0502 166	Pistolet Airless AG 14 gwint F
	0502 119	Pistolet Airless AG 14 gwint G
2	0296 441	Pistolet Airless z przedłużką 120 cm gwint G 7/8”
	0296 443	Pistolet Airless z przedłużką 120 cm gwint F 11/16”
	0296 442	Pistolet Airless z przedłużką 200 cm gwint G 7/8”
	0296 444	Pistolet Airless z przedłużką 200 cm gwint F 11/16”
3	0345 010	Wałek IR - 100
4	9984 573	Wąż wysokociśnieniowy DN 4 mm, 7,5 m , kwasoodporny
	9984 574	Wąż wysokociśnieniowy DN 6 mm, 15 m , do dyspersji
	9984 575	Wąż wysokociśnieniowy DN 6 mm, 30 m , do dyspersji
	9984 506	Wąż wysokociśnieniowy DN 10 mm, 15 m , kwasoodporny
	9984 568	Wąż wysokociśnieniowy DN 13 mm, 15 m , kwasoodporny
	9984 567	Wąż wysokociśnieniowy DN 2,5 mm, 10 m , kwasoodporny
5	0034 038	Dwuzłączka połączeniowa węży (1/4”x1/4”)
	3203 026	Dwuzłączka połączeniowa węży (3/8”x1/2”)
6	0367 561	Złączka (1/4”x3/8”)
7	0034 950	Metex-Reuse Siatka do wstępnej filtracji materiału malarskiego
	0034 952	Sitko filtracyjne do lakierów (5 szt.)
	0034 951	Sitko filtracyjne do dyspersji (5 szt.)
8	0034 383	Filtr paluszkowy pistoletu 1 szt. 180 mesh, super dokładny, czerwony
	0097 022	Filtr paluszkowy pistoletu 10 szt. 180 mesh, super dokładny, czerwony
	0043 235	Filtr paluszkowy pistoletu 1 szt. 100 mesh, dokładny, żółty
	0097 023	Filtr paluszkowy pistoletu 10 szt. 100 mesh, dokładny, żółty
	0034 377	Filtr paluszkowy pistoletu 1 szt. 50 mesh, średni, biały
	0097 024	Filtr paluszkowy pistoletu 10 szt. 50 mesh, średni, biały
	0089 323	Filtr paluszkowy pistoletu 1 szt. 30 mesh, zgrubny, zielony
	0097 025	Filtr paluszkowy pistoletu 10 szt. 30 mesh, zgrubny, zielony
9	0097 108	Środek myjący do lekkiego mycia i ochrony dysz TipClean
	0508 619	Olej specjalny EasyGlide (118 ml)
	0508 620	Środek czyszczący i ochronny EasyClean (118 ml)
10	2309 956*	Zbiornik o dużej pojemności
	2312 157*	Zestaw przyłączeniowy zbiornika
11	2312 909	Zabezpieczenie osobiste PRCD 230 V/16 A (3m)

Grupa główna.

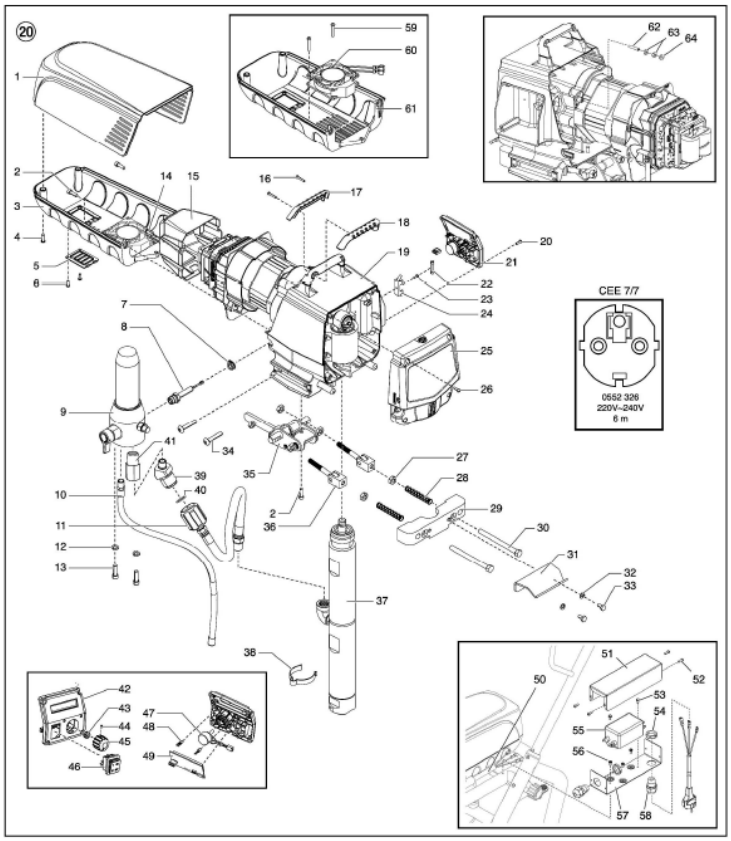

Poz.	Nr kat.	Opis
1	0290 270	Pokrywa silnika
2	0508 559	Śruba (2)
3	0558 497	Dolna osłona silnika
4	9802 266	Śruba (2)
5	0290 228	Pokrywa
6	0509 218	Śruba (2)
7	0290 253	Korek
8	0551 778	Zespół przetwornika
9	0558 710	Filtr wysokiego ciśnienia
10	0290 245	Wąż powrotu
11	0290 248	Wąż
12	0507 786	Podkładka (2)
13	9805 311	Śruba (2)
14	9802 266	Śruba (2)
15	0290 225	Pokrywa zespołu napędu
16	9805 317	Śruba (2)
17	0290 212	Uchwyt - część tylna
18	0290 213	Uchwyt - część przednia
19	-	Zespół napędu
20	0509 218	Śruba (4)
21	0558 321A	Grupa zespołu sterowania kpl, poz.(42-49)
22	0290 300	Bezpiecznik 12 A
23	9804 916	Śruba
24	0522 210	Płyta montażowa
25	0290 280	Pokrywa czołowa/grupa olejenia
26	0509 218	Śruba (4)
27	9812 310	Nakrętka sześciokątna (2)
28	9894 274	Sprężyna
29	0290 259	Kabłąk
30	9805 362	Bolec (2)
31	0290 260	Uchwyt
32	9821 503	Podkładka (2)
33	0290 271	Śruba (2)
34	9805 348	Śruba (4)
35	0290 246	Zespół dźwigni
36	0290 247	Zespół główki widełek
37	0558 358	Blok farby
38	0523 525	Klamra

39	0290 267	Dwuzłączka
40	9871 189	O-ring
41	9885 615	Dwuzłączka
42	0290 252	Pokrywa zespołu sterowania
43	0507 749	Nakrętka zabezpieczająca
44	0290 202	Śruba ustalająca
45	0290 218	Regulator ciśnienia
46	9850 936	Wyłącznik
47	0508 579	Potencjometr
48	0522 007	Zespół wyświetlacza LED
49	0290 220	Wyświetlacz zespołu DESC
50	0558 493	Przewód - jumper
51	0558 454	Pokrywa filtra EMI
52	0509 218	Śruba (4)
53	9800 340	Śruba (2)
54	0551 980	Nakrętka zabezpieczająca (2)
55	0522 424	Filtr EMI, 20 A
56	9805 240	Śruba (3)
57	0558 453	Mocowanie filtra EMI
58	0551 714	Przelotka
59	9805 400	Śruba (2)
60	0552 403	Wentylator
61	0290 298	Dolna część osłony
62	9805 403	Śruba ustalająca
63	9810 103	Nakrętka (2)
64	0524 353	Nakrętka
	0551 758	Bezpiecznik przepięciowy
	0522 052	Przewód (nie pokazany)
	0522 053	Przewód (nie pokazany)

Zespól bloku farby.

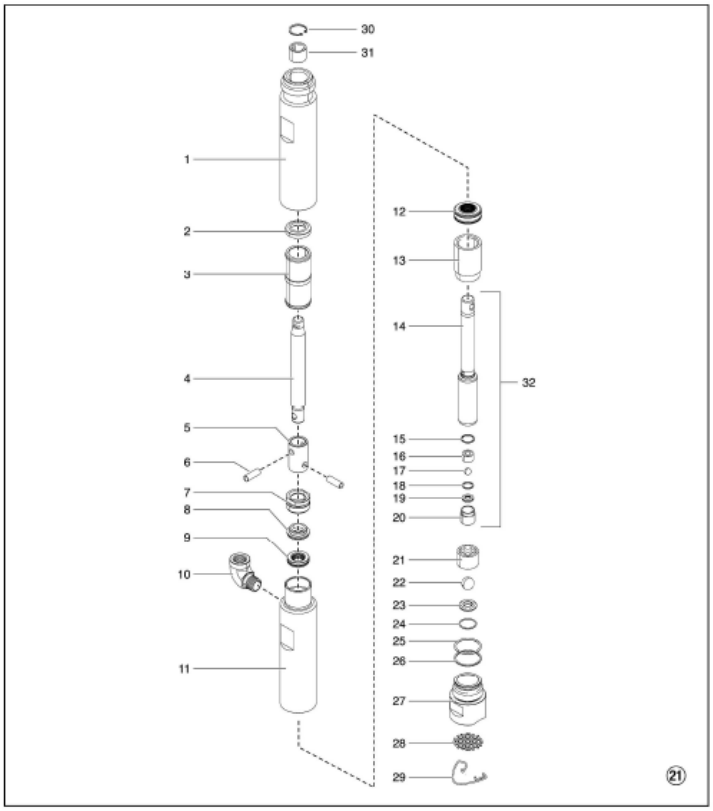

	Nr kat.	Opis
1	0558 419	Cylinder
2	0524 905	Tulejka dystansowa
3	0524 906	Tuleja przedłużki tłoka
4	0558 421	Przedłużka tłoka
5	0558 422	Przedłużka suwaka

6	9832 126	Sztyft łączący (2)
7	0290 266	Nakrętka prowadząca
8	0290 286	Pierścień prowadzący
9	-	Górne uszczelnienie
10	9985 613	Dwuzłączka
11	0558 423	Górna obudowa
12	-	Dolna obudowa
13	0509 511	Część łącząca
14	0558 424	Tłok
15	0507 734	Górny uszczelniacz
16	0507 452	Górny prowadnik kuli zaworowej
17	9841 502	Kula zaworu wylotowego
18	0507 454	Podkładka
19	0294 516	Siedlisko zaworu wylotowego
20	0507 733	Obudowa zaworu wylotowego
21	0558 676	Prowadnik kuli zaworu wlotowego
22	0555 595	Kula zaworu wlotowego
23	00310	Siedlisko zaworu wlotowego
24	0509 582	O-ring
25	0507 730	O-ring
26	0507 731	O-ring
27	0524 911	Obudowa zaworu wlotowego
28	0555 217	Sitko ssania
29	0524 421	Klamra sprężynowa
30	9822 556	Pierścień Seegera
31	9860 727	Tulejka
32	0558 365	Zespół tłoka (części 14-20)
	0558 587	Zestaw naprawczy 1 (części 8,9,12,15,17,22 i 24)
	0558 730	Zestaw naprawczy 2 (części 8,9 i 12)
	0508 718	Przyrząd montażowy do dolnego uszczelniacza

Zespół napędu.

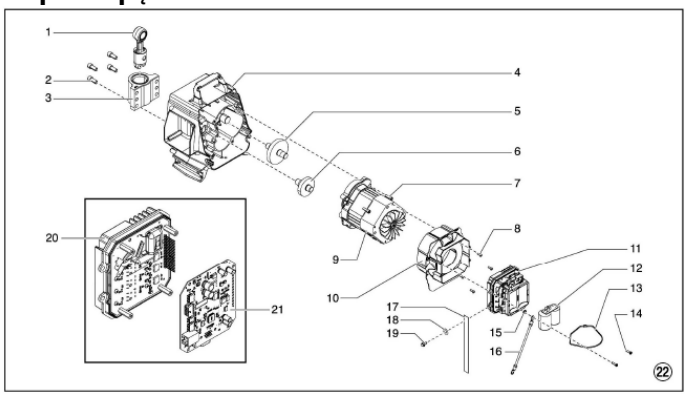

Poz.	Nr kat.	Opis
1	0558 572	Zespół obudowy
2	0507 767	Śruba (4)
3	0290 272	Obudowa przerzutnika
4	0558 342A	Zespół obudowy
5	0290 240	Kółko zębate, 3 stopień
6	0558 363	Kółko zębate, 2 stopień
7	0508 559	Śruba (4)
8	0509 218	Śruba (4)
9	0558 580	Zespół silnika
10	0290 273	Ścianka dzieląca
11	0558 538	Sterowanie elektroniczne
12	0522 036	Kondensator
13	0551 543	Opaska przewodów
14	9802 266	Śruba (2)
15	9822 106	Podkładka
16	0522 040	Przewód montażowy
17	0558 559	Listwa uziemiająca
18	9822 631	Podkładka
19	9800 340	Śruba do uziemienia
20	0290 274	Płytka montażowa
21	0290 275	Zespół płytki sterowania

Filtr wysokiego ciśnienia.

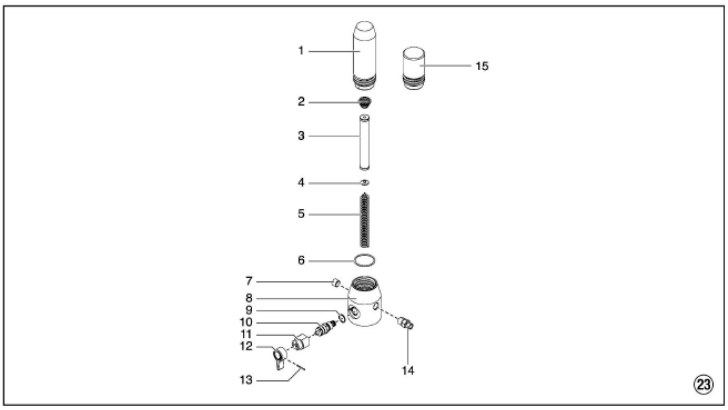

Poz.	Nr kat.	Opis
1	0524 918	Obudowa filtra
2	14058	Sprężyna talerzykowa
3	0508 748	Wkład filtra 60 mesh (standard)
	0508 451	Wkład filtra 30 mesh
	0508 452	Wkład filtra 100 mesh
4	0508 603	Podkładka podpierająca
5	0508 749	Sprężyna podpierająca
6	0551 951	O-ring
7	0507 739	Korek z gwintem
8	0290 264	Obudowa
9	0507 745	Pierścień uszczelniający
10	0558 727	Zespół zaworu przelewowego (zawiera też poz.9)
11	0507 931	Podstawa pokrętła zaworu

12	0508 774	Pokrętło zaworu
13	5006 543	Sztyft ustalający
14	0349 610	Dwuzłączka
15	0558 668	Kapsel filtra
	0507 254	Zawór odciążający z rączką (części 9-13)

Wózek jezdny.

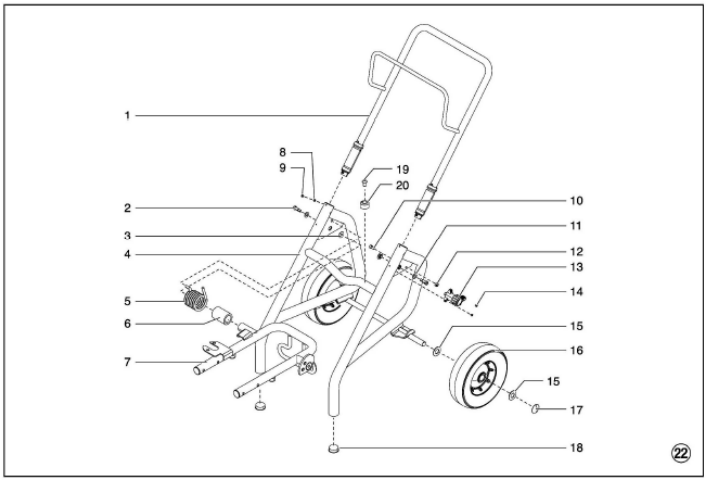

Poz.	Nr kat.	Opis
1	0290 207	Uchwyt (wraz z częściami 8 i 9)
2	9805 352	Śruba (2)
3	0290 257	Tulejka
4	0290 235	Podstawa
5	9894 275	Sprężyna
6	0290 294	Tuleja
7	0290 244	Zespół wózka
8	0509 386	Podkładka (4)
9	0295 608	Śruba (4)
10	0279 481	Śruba
11	9820 305	Podkładka
12	0555 319	Nakrętka
13	0290 236	Zespół pokrętła
14	9805 353	Śruba (2)
15	0294 534	Podkładka dystansowa
16	0278 373	Koło jezdne (2)
17	9890 104	Kapturek koła
18	9885 571	Korek zaślepiający (2)
19	54458	Śruba (2)
20	13538	Ochraniacz

ISTOTNE INFORMACJE DOTYCZĄCE ODPOWIEDZIALNOŚCI ZA PRODUKT

Na podstawie obowiązujących przepisów producent urządzenia ponosi za nie odpowiedzialność
tylko wtedy gdy wszystkie części i podzespoły wyrobu pochodzą od tego producenta.
Stosowanie przez użytkownika wyposażenia i części zamiennych nie pochodzących od producenta wyrobu zwalnia tego producenta całkowicie lub częściowo za wadliwe działanie urządzenia.
W ekstremalnych przypadkach właściwe władze mogą wydać zakaz użytkowania całego agregatu.
Używając oryginalnego osprzętu i części zamiennych firmy WAGNER macie Państwo gwarancję niezawodności i bezpieczeństwa pracy agregatu.

WSKAZÓWKI UTYLIZACJI.

Zgodnie z Dyrektywą Europejską 2002/96/WE w sprawie zużytego sprzętu elektrycznego i elektronicznego oraz zgodnie z prawem krajowym, produkt ten nie może być utylizowany jako odpady domowe, lecz musi być poddany recyklingowi w sposób przyjazny dla środowiska!

Zużyty sprzęt elektryczny lub elektroniczny WAGNER odbierze firma WAGNER lub jeden z naszych dystrybutorów i zutylizuje go w sposób przyjazny dla środowiska. O szczegóły należy pytać w lokalnym centrum serwisowym lub u dealera firmy Wagner albo skontaktować się z nami bezpośrednio.

GWARANCJA

(Stan na 01.02.2009 r.)

1. Zakres gwarancji

Wszystkie profesjonalne urządzenia do malowania kolorami firmy Wagner (zwane dalej produktami) są dokładnie sprawdzane i podlegają surowym kontrolom w ramach zapewnienia jakości firmy Wagner. Firma Wagner udziela przedłużonej gwarancji wyłącznie użytkownikom komercyjnym lub profesjonalnym (zwanymi dalej „klienci"), którzy zakupili produkt w autoryzowanym specjalistycznym punkcie sprzedaży i które dotyczą produktów wymienionych dla tego klienta w Internecie pod adresem www.wagner-group.com/profi-guarantee.
Niniejsza gwarancja nie ogranicza roszczeń kupującego z tytułu odpowiedzialności za wady z umowy kupna zawartej ze sprzedającym, jak również praw ustawowych.
Decyzję co do wymiany lub naprawy produktu lub poszczególnych części, bądź odebrania produktu i zwrotu ceny zakupu podejmuje gwarant. Koszty materiałów i robocizny ponosi gwarant. Wymienione produkty lub części stają się naszą własnością.

2. Okres gwarancji i rejestracja

Okres gwarancji wynosi 36 miesięcy. W razie eksploatacji przemysłowej lub w podobnych warunkach, w szczególności przy pracy zmianowej, lub w przypadku wynajmu okres gwarancji wynosi 12 miesięcy.
Urządzenia o napędzie spalinowym lub pneumatycznym są również objęte gwarancją na okres 12 miesięcy.
Okres gwarancji rozpoczyna się w dniu dostawy przez

autoryzowany specjalistyczny punkt sprzedaży. Rozstrzygająca jest data podana na oryginalnym dokumencie zakupu.
Dla wszystkich produktów zakupionych w autoryzowanych specjalistycznych punktach sprzedaży od dnia 01.02.2009 r. okres gwarancji zostaje przedłużony do 24 miesięcy pod warunkiem, że nabywca tych urządzeń dokona rejestracji zgodnie z poniższymi warunkami w ciągu 4 tygodni od dnia dostawy przez autoryzowany specjalistyczny punkt zakupu. Rejestracji można dokonać przez Internet pod adresem https://przedluz-gwarancje.titan-agregaty.com.pl/
Potwierdzaniem gwarancji jest karta gwarancyjna, jak również oryginalny dokument sprzedaży, na którym podano datę zakupu. Rejestracja jest możliwa tylko wtedy, gdy nabywca wyrazi zgodę na przechowywanie danych, które zostały wprowadzone podczas rejestracji.
W przypadku usług wykonanych w ramach gwarancji, okres gwarancji na produkt nie ulega przedłużeniu ani wznowieniu.
Po upływie okresu gwarancji nie można już dochodzić roszczeń z tytułu gwarancji lub z rękojmi.

3. Postępowanie

Jeżeli w okresie gwarancji zostaną ujawnione wady materiałowe, obróbki lub wykonania urządzenia, należy niezwłocznie lub najpóźniej w ciągu 2 tygodni dokonać zgłoszenia gwarancyjnego.
Autoryzowany specjalistyczny punkt sprzedaży, który dostarczył urządzenie jest uprawniony do przyjmowania zgłoszeń gwarancyjnych. Zgłoszenia gwarancyjne można przekazywać również w punktach serwisowych wymienionych w naszej instrukcji obsługi. Produkt musi zostać wysłany na koszt nadawcy lub dostarczony wraz z oryginalnym dokumentem zakupu, który zawiera datę zakupu i nazwę produktu. Aby wystąpić o przedłużenie gwarancji, należy dołączyć kartę gwarancyjną.
Koszty, jak również ryzyko utraty lub uszkodzenia produktu w transporcie lub przez punkt przyjmujący zgłoszenie gwarancyjne lub dostarczający naprawiony produkt, leżą po stronie klienta.

4. Wyłączenia z gwarancji

Gwarancją nie są objęte:
- części, które ulegają zużyciu w wyniku eksploatacji lub innego naturalnego zużycia, jak również wady produktu, które są wynikiem naturalnego zużycia lub zużycia w wyniku użytkowania. Dotyczy to w szczególności przewodów, zaworów, opakowań, dysz, cylindrów, tłoków, elementów konstrukcji nośnej, filtrów, rur, uszczelek, wirników, stojanów itp. Uszkodzenia spowodowane zużyciem, które powstają w szczególności w wyniku stosowania materiałów powłokowych o własnościach ściernych, takich jak dyspersje, tynki, szpachle, kleje, glazury, podkłady kwarcowe.
- usterki w urządzeniach spowodowanych nieprzestrzeganiem instrukcji obsługi, niewłaściwym lub niefachowym użytkowaniem, nieprawidłowym montażem i/lub uruchomieniem przez kupującego lub osoby trzecie, użytkowaniem niezgodnym z przeznaczeniem, nietypowymi warunkami otoczenia, nieodpowiednimi materiałami powłokowymi, nieodpowiednimi warunkami eksploatacji, eksploatacją przy niewłaściwym napięciu sieciowym/częstotliwości, nadmierną eksploatacją lub wadliwą obsługą, konserwacją i/lub czyszczeniem.
- usterki w urządzeniu, które zostały spowodowane przez zastosowanie akcesoriów, dodatkowych komponentów lub części zamiennych, które nie są oryginalnymi częściami firmy Wagner.
- produkty, w których dokonano modyfikacji lub uzupełnień.
- produkty, których numer seryjny został usunięty lub jest nieczytelny.
- produkty, których naprawy były dokonywane przez osoby nieupoważnione.
- produkty, w których występują nieznaczne odchylenia od właściwości docelowych, które są nieistotne w dla do wartości i użyteczności wyrobu.
- produkty, które zostały częściowo lub całkowicie zdemontowane.

5. Postanowienia dodatkowe

Powyższe postanowienia gwarancyjne odnoszą się wyłącznie do produktów, które zostały zakupione w autoryzowanych specjalistycznych punktach sprzedaży na terenie UE, WNP, Australii i są używane na terenie danego kraju.
Jeżeli podczas kontroli usterka zostanie uznana za niepodlegającą gwarancji, naprawa zostanie wykonana na koszt nabywcy.
Powyższe postanowienia ostatecznie regulują stosunek między gwarantem a nabywcą. W przypadku dodatkowych roszczeń, w szczególności z tytułu szkód i strat wszelkiego rodzaju, które powstały w związku z produktem lub jego użytkowaniem, nie mają zastosowania przepisy o odpowiedzialności za produkt z wyjątkiem obszaru zastosowania.
Powyższe nie ma wpływu na roszczenia z tytułu odpowiedzialności za usterki kierowane do specjalistycznego punktu sprzedaży.
Niniejsza gwarancja podlega przepisom prawa niemieckiego. Językiem umowy jest język niemiecki. W razie różnic pomiędzy tekstem gwarancji w języku niemieckim a tekstem w języku obcym, rozstrzygająca jest wersja w języku niemieckim.

J. Wagner GmbH
Division Professional Finishing
Otto Lilienthal Strasse 18

88677 Markdorf
Republika Federalna Niemiec
Podlega zmianom

DEKLARACJA ZGODNOŚCI UE

Oświadczamy na naszą wyłączną odpowiedzialność, że produkt ten odpowiada następującym obowiązującym przepisom: 2006/42/EC, 2014/30/EU, 2011/65/EU, 2012/19/EU
Zastosowane normy zharmonizowane:
EN 62841-1, EN 1953, EN 55014-1, EN 55014-2,
EN 61000-3-2, EN 61000-3-3
Deklaracja zgodności UE jest załączona do produktu. W razie potrzeby można ją dodatkowo zamówić, podając numer zamówienia **2413439**.

IMPACT™ 1640

Dystrybutor / Serwis
WAGNER-SERVICE Sp. z o.o.
ul. E. Imieli 30
41-605 Świętochłowice
tel. 32 346 37 19
www.wagner-polska.com.pl
www.titan-agregaty.pl

United states Sales & service
WEB: www.titantool.com
Phone: 1-800-526-5362
Fax: 1-800-528-4826
1770 Fernbrook Lane
Minneapolis, MN 55447

international
WEB: www.titantool-international.com
EMAIL: international@titantool.com
Fax: 1-763-519-3509